ΜΕΤΡΑ ΑΣΦΑΛΕΙΑΣ

Ο εργολήπτης οφείλει να τηρεί στο ακέραιο την ισχύουσα νομοθεσία περί των μέτρων ασφάλειας και υγιεινής των εργαζομένων . Ενδεικτικά σημειώνονται τα παρακάτω.

1.ΤΟ ΕΡΓΟΤΑΞΙΟ ΘΑ ΕΙΝΑΙ ΠΕΡΙΦΡΑΓΜΕΝΟ ΚΑΙ ΘΑ ΤΟΠΟΘΕΤΗΘΕΙ ΠΙΝΑΚΙΔΑ « ΑΠΑΓΟΡΕΥΕΤΑΙ Η ΕΙΣΟΔΟΣ»

2.ΟΛΟΙ ΟΙ ΕΡΓΑΖΟΜΕΝΟΙ ΑΝΕΞΑΡΤΗΤΟΣ ΑΠΑΣΧΟΛΗΣΗΣ ΠΡΕΠΕΙ ΝΑ ΦΕΡΟΥΝ ΚΡΑΝΗ ΚΑΙ ΚΑΤΑΛΛΗΛΑ ΥΠΟΔΗΜΑΤΑ [ΑΠΑΓΟΡΕΥΟΝΤΑΙ ΣΑΓΙΟΝΑΡΕΣ, ΠΕΔΙΛΑ, ΤΑΚΟΥΝΙΑ, ΠΑΝΙΝΑ ΥΠΟΔΗΜΑΤΑ] ΕΠΙΣΗΣ ΑΠΑΓΟΡΕΥΟΝΤΑΙ ΜΑΝΤΗΛΙΑ ΛΑΙΜΟΥ, ΚΑΔΕΝΕΣ , ΧΡΥΣΑΦΙΚΑ ΚΑΙ ΑΛΛΑ .

3.ΟΛΕΣ ΟΙ ΚΑΤΑΚΟΡΥΦΕΣ ΟΠΕΣ [ΦΡΕΑΤΙΑ –ΑΝΕΛΚΥΣΤΗΡΕΣ –ΦΩΤΑΓΩΓΟΙ] ΘΑ ΚΑΛΥΠΤΟΝΤΑΙ Ή ΘΑ ΠΕΡΙΦΡΑΣΣΟΝΤΑΙ ΜΕ ΑΣΦΑΛΕΙΑ .

Η ΠΕΡΙΜΕΤΡΙΚΗ ΠΕΡΙΦΡΑΞΗ ΘΑ ΕΧΕΙ ΥΨΟΣ ΤΟΥΛΑΧΙΣΤΟΝ 1,10 ΜΕΤΡΑ ΚΑΙ ΘΑ ΥΠΑΡΧΕΙ ΟΡΙΖΟΝΤΙΑ ΚΟΥΠΑΣΤΗ ΕΝΔΙΑΜΕΣΑ .

4.ΤΑ ΙΚΡΙΩΜΑΤΑ ΚΑΙ ΟΙ ΞΥΛΟΤΥΠΟΙ ΘΑ ΚΑΤΑΣΚΕΥΑΖΟΝΤΑΙ ΑΠΟ ΕΙΔΙΚΕΥΜΕΝΟΥΣ ΤΕΧΝΙΤΕΣ ΚΑΙ ΜΕ ΥΛΙΚΑ ΚΑΛΑ ΣΥΝΤΗΡΗΜΕΝΑ ΚΑΙ ΑΝΘΕΚΤΙΚΑ . ΤΑ ΜΕΤΑΛΛΙΚΑ ΙΚΡΙΩΜΑΤΑ ΘΑ ΧΡΗΣΙΜΟΠΟΙΟΥΝΤΑΙ ΣΥΜΦΩΝΑ ΜΕ ΤΙΣ ΠΡΟΔΙΑΓΡΑΦΕΣ ΚΑΙ ΤΙΣ ΟΔΗΓΙΕΣ ΤΟΥ ΕΡΓΟΣΤΑΣΙΟΥ ΚΑΤΑΣΚΕΥΗΣ . ΔΕΝ ΘΑ ΓΙΝΕΤΑΙ ΣΚΥΡΟΔΕΤΗΣΗ ΕΑΝ ΔΕΝ ΠΡΟΗΓΗΘΕΙ ΕΛΕΓΧΟΣ ΤΗΣ ΑΝΘΕΚΤΙΚΟΤΗΤΑΣ ΚΑΙ ΤΗΣ ΣΤΕΡΕΟΤΗΤΑΣ ΤΩΝ ΞΥΛΟΤΥΠΩΝ ΚΑΙ ΤΩΝ ΙΚΡΙΩΜΑΤΩΝ.

- .ΜΕΓΑΛΗ ΠΡΟΣΟΧΗ ΑΠΑΙΤΕΙΤΑΙ ΣΤΑ ΣΗΜΕΙΑ ΕΔΡΑΣΗΣ ΤΩΝ ΟΡΘΟΣΤΑΤΩΝ ΙΔΙΑΙΤΕΡΑ ΟΤΑΝ Η ΕΔΡΑΣΗ ΓΙΝΕΤΑΙ ΣΤΟ ΕΔΑΦΟΣ ή ΣΕ ΚΑΤΑΣΚΕΥΗ ΠΟΥ ΜΠΟΡΕΙ ΝΑ ΠΑΡΑΜΟΡΦΩΘΕΙ. ΠΡΟΧΕΙΡΕΣ ΕΔΡΑΣΕΙΣ ΣΕ ΠΕΤΡΕΣ, ΜΠΛΟΚΑ, ΜΠΑΖΑ ΑΠΑΓΟΡΕΥΟΝΤΑΙ.

-.Ο ΣΚΕΛΕΤΟΣ ΤΩΝ ΙΚΡΙΩΜΑΤΩΝ ΘΑ ΕΙΝΑΙ ΙΣΧΥΡΟΣ ΚΑΙ ΑΚΑΜΠΤΟΣ, ΑΝΘΕΚΤΙΚΟΣ ΤΟΣΟ ΣΤΙΣ ΚΑΤΑΚΟΡΥΦΕΣ ΟΣΟ ΚΑΙ ΣΤΙΣ ΟΡΙΖΟΝΤΙΕΣ ΩΘΗΣΕΙΣ. ΕΝΙΣΧΥΕΤΑΙ ΜΕ ΠΥΚΝΗ ΔΙΑΤΑΞΗ ΔΙΑΓΩΝΙΩΝ ΡΑΒΔΩΝ [ΧΙΑΣΤΙ ΤΙΡΑΝΤΩΝ]

5. ΤΑ ΠΕΡΑΤΑ ΤΩΝ ΞΥΛΟΤΥΠΩΝ ΤΩΝ ΣΤΥΛΩΝ , ΔΟΚΩΝ ΚΑΙ ΠΛΑΚΩΝ ΘΑ ΑΣΦΑΛΙΖΟΝΤΑΙ ΜΕ ΠΡΟΣΩΡΙΝΟ ΑΛΛΑ ΑΝΘΕΚΤΙΚΟ ΤΡΟΠΟ ΓΙΑ ΠΡΟΣΤΑΣΙΑ ΤΩΝ ΕΡΓΑΖΟΜΕΝΩΝ ΑΠΟ ΠΤΩΣΕΙΣ . ΤΑ ΣΤΟΙΧΕΙΑ ΤΟΥ ΠΕΡΙΦΡΑΓΜΑΤΟΣ ΘΑ ΣΤΗΡΙΖΟΝΤΑΙ ΣΤΟΥΣ ΟΡΘΟΣΤΑΤΕΣ ΤΟΥ ΞΥΛΟΤΥΠΟΥ ΚΑΙ ΣΤΟΥΣ ΠΕΡΙΜΕΤΡΙΚΟΥΣ ΣΤΥΛΟΥΣ .

-.ΟΙ ΕΡΓΑΖΟΜΕΝΟΙ ΣΤΗΝ ΠΕΡΙΟΧΗ ΤΟΥ ΠΕΡΑΤΟΣ ΤΩΝ ΞΥΛΟΤΥΠΩΝ ΤΩΝ ΣΤΥΛΩΝ ,ΔΟΚΩΝ ΚΑΙ ΠΛΑΚΩΝ ΚΑΤΑ ΤΟ ΚΑΛΟΥΠΩΜΑ , ΤΟ ΞΕΚΑΛΟΥΠΩΜΑ, ΤΗΝ ΤΟΠΟΘΕΤΗΣΗ ΟΠΛΙΣΜΟΥ, ΤΗΝ ΔΙΑΣΤΡΩΣΗ ΤΟΥ ΣΚΥΡΟΔΕΜΑΤΟΣ ή ΣΕ ΟΠΟΙΑΔΗΠΟΤΕ ΑΛΛΗ ΕΡΓΑΣΙΑ ΟΤΑΝ ΔΕΝ ΥΠΑΡΧΕΙ ΠΡΟΣΤΑΤΕΥΤΙΚΟ ΠΡΟΣΤΕΓΑΣΜΑ [ΣΚΑΦΗ] ή ΠΕΡΙΦΡΑΓΜΑ ΘΑ ΦΕΡΟΥΝ ΥΠΟΧΡΕΩΤΙΚΑ ΕΙΔΙΚΕΣ ΖΩΝΕΣ ΚΑΙ ΘΑ ΕΡΓΑΖΟΝΤΑΙ ΑΝΑ ΔΥΟ.

-.ΤΑ ΔΑΠΕΔΑ ΕΡΓΑΣΙΑΣ ΘΑ ΕΧΟΥΝ ΕΛΑΧΙΣΤΟ ΠΛΑΤΟΣ 60 εκατοστά ΟΙ ΚΑΤΑΣΚΕΥΑΖΟΜΕΝΕΣ ΡΑΜΠΕΣ ΘΑ ΕΧΟΥΝ ΜΕΓΙΣΤΗ ΚΛΙΣΗ 300 [ΠΕΡΙΠΟΥ 1:2] ΕΛΑΧΙΣΤΟ ΠΛΑΤΟΣ 60 εκατοστά , ΚΑΙ ΘΑ ΔΙΑΘΕΤΟΥΝ ΑΝΤΙΟΛΙΣΘΗΤΙΚΗ ΠΡΟΣΤΑΣΙΑ [πηχάκια 4x2,5 εκ] ΚΑΙ ΣΤΗΘΑΙΟ ΑΣΦΑΛΕΙΑΣ.

-.ΓΙΑ ΤΗΝ ΤΟΠΟΘΕΤΗΣΗ ΤΟΥ ΣΙΔΗΡΟΥ ΟΠΛΙΣΜΟΥ ΚΑΙ ΓΙΑ ΤΗΝ ΣΚΥΡΟΔΕΤΗΣΗ ΤΩΝ ΥΠΟΣΤΥΛΩΜΑΤΩΝ ΘΑ ΔΙΑΜΟΡΦΩΝΕΤΑΙ ΥΠΟΧΡΕΩΤΙΚΑ ΔΑΠΕΔΟ ΕΡΓΑΣΙΑΣ ΠΛΑΤΟΥΣ 60 εκατοστών.

6.ΑΠΑΓΟΡΕΥΕΤΑΙ Η ΔΙΑΚΙΝΗΣΗ ΟΠΛΙΣΜΟΥ ή ΣΤΟΙΧΕΙΩΝ ΞΥΛΟΤΥΠΟΥ ή ΑΛΛΩΝ ΥΛΙΚΩΝ ΑΠΟ ΑΤΟΜΟ ΣΕ ΑΤΟΜΟ ή ΑΠΟ ΟΡΟΦΟ ΣΕ ΟΡΟΦΟ [σύστημα πάσας]

7.ΑΠΑΓΟΡΕΥΕΤΑΙ Η ΠΑΡΑΜΟΝΗ , ή Η ΕΡΓΑΣΙΑ ΠΡΟΣΩΠΩΝ ΚΑΤΩ ΑΠΟ ΜΕΤΑΚΙΝΟΥΜΕΝΑ ΦΟΡΤΙΑ , ΓΕΡΑΝΟΥΣ, ΜΠΟΥΜΑ ΑΝΤΛΙΑΣ κ.λ.π.

8.ΑΠΑΓΟΡΕΥΕΤΑΙ Η ΚΑΤΑΝΑΛΩΣΗ ΟΙΝΟΠΝΕΥΜΑΤΩΔΩΝ ΠΟΤΩΝ ΣΤΟ ΕΡΓΟΤΑΞΙΟ ή η ΕΙΣΟΔΟΣ ΣΕ ΑΥΤΟ ΣΕ ΚΑΤΑΣΤΑΣΗ ΜΕΘΗΣ .

9.ΑΠΑΓΟΡΕΥΕΤΑΙ Η ΕΚΤΕΛΕΣΗ ΕΡΓΑΣΙΩΝ ΝΥΧΤΑ ή ΜΕ ΑΝΕΠΑΡΚΗ ΦΩΤΙΣΜΟ ή ΜΕ ΔΥΣΜΕΝΕΙΣ ΚΑΙΡΙΚΕΣ ΣΥΝΘΗΚΕΣ.

10.ΙΔΙΑΙΤΕΡΗ ΠΡΟΣΟΧΗ ΝΑ ΚΑΤΑΒΑΛΛΕΤΑΙ ΓΙΑ ΤΗΝ ΑΠΟΦΥΓΗ ΗΛΕΚΤΡΟΠΛΗΞΙΩΝ ΑΠΟ ΕΠΑΦΗ ή ΓΕΙΤΟΝΙΑ ΜΕ ΗΛΕΚΤΡΟΦΟΡΑ ΚΑΛΩΔΙΑ ΜΕΤΑΛΛΙΚΩΝ ΑΝΤΙΚΕΙΜΕΝΩΝ. ΑΝ ΣΤΟ ΕΡΓΟΤΑΞΙΟ ΥΠΑΡΧΕΙ ΠΑΡΟΧΗ ΗΛΕΚΤΡΙΚΟΥ ΡΕΥΜΑΤΟΣ ΑΥΤΟ ΘΑ ΠΡΟΣΤΑΤΕΥΕΤΑΙ ΚΑΙ ΘΑ ΥΠΑΡΧΟΥΝ ΕΝΔΕΙΚΤΙΚΕΣ ΚΑΙ ΠΡΟΕΙΔΟΠΟΙΗΤΙΚΕΣ ΠΙΝΑΚΙΔΕΣ.

11.ΟΙ ΕΡΓΑΣΙΕΣ ΠΟΥ ΑΠΑΙΤΟΥΝ ΕΙΔΙΚΕΣ ΙΚΑΝΟΤΗΤΕΣ ΘΑ ΕΚΤΕΛΟΥΝΤΑΙ ΑΠΟΚΛΕΙΣΤΙΚΑ ΑΠΟ ΤΕΧΝΙΤΕΣ ΚΑΙ ΓΕΝΙΚΑ ΕΙΔΙΚΕΥΜΕΝΟ ΚΑ ΕΜΠΕΙΡΟ ΠΡΟΣΩΠΙΚΟ ΕΦΟΔΙΑΣΜΕΝΟ ΜΕ ΤΑ ΑΝΑΛΟΓΑ ΠΙΣΤΟΠΟΙΗΤΙΚΑ ΚΑΙ ΔΙΠΛΩΜΑΤΑ.

- .ΕΡΓΑΣΙΕΣ ΜΗΧΑΝΗΜΑΤΩΝ ΚΑΙ ΠΑΝΤΟΣ ΕΙΔΟΥΣ ΣΥΣΚΕΥΩΝ ΕΚΤΕΛΟΥΝΤΑΙ ΑΠΟ ΜΗΧΑΝΗΜΑΤΑ ΠΟΥ ΣΥΝΟΔΕΥΟΝΤΑΙ ΜΕ ΤΑ ΑΠΑΙΤΟΥΜΕΝΑ ΑΠΟ ΚΑΘΕ ΔΗΜΟΣΙΑ ΑΡΧΗ ΕΓΓΡΑΦΑ ΚΑΤΑΛΛΗΛΟΤΗΤΑΣ ΑΥΤΩΝ ΚΑΙ ΙΚΑΝΟΤΗΤΑΣ ΤΩΝ ΧΕΙΡΙΣΤΩΝ ΤΟΥΣ.

12.ΣΤΟ ΕΡΓΟΤΑΞΙΟ ΠΡΕΠΕΙ ΝΑ ΥΠΑΡΧΕΙ ΣΕ ΠΡΟΣΙΤΗ ΘΕΣΗ ΠΡΟΧΕΙΡΟ ΜΙΚΡΟ ΦΑΡΜΑΚΕΙΟ ΓΙΑ ΤΗΝ ΠΑΡΟΧΗ ΠΡΩΤΩΝ ΒΟΗΘΕΙΩΝ .

13.Η ΜΕΤΑΦΟΡΑ ΚΑΙ Η ΤΟΠΟΘΕΤΗΣΗ ΤΩΝ ΜΕΤΑΛΛΙΚΩΝ ΔΟΚΩΝ ΓΙΝΕΤΑΙ ΑΠΟ ΕΙΔΙΚΕΥΜΕΝΟ ΜΕ ΑΝΥΨΩΤΙΚΟ ΜΗΧΑΝΗΜΑ (ΓΕΡΑΝΟ).

14.ΚΑΤΑ ΤΗ ΣΥΝΑΡΜΟΛΟΓΗΣΗ ΤΩΝ ΜΕΤΑΛΛΙΚΩΝ ΣΤΟΙΧΕΙΩΝ ΤΗΣ ΚΑΤΑΣΚΕΥΗΣ ΟΙ ΕΡΓΑΖΟΜΕΝΟΙ ΦΕΡΟΥΝ ΚΡΑΝΗ, ΖΩΝΕΣ, ΚΑΙ ΓΕΝΙΚΑ ΚΑΘΕ ΕΦΟΔΙΟ ΠΡΟΣΤΑΣΙΑΣ. ΕΡΓΑΖΟΝΤΑΙ ΕΙΤΕ ΣΕ ΣΤΑΘΕΡΟ ΔΑΠΕΔΟ ΕΡΓΑΣΙΑΣ ΕΙΤΕ ΣΕ «ΚΑΛΑΘΟΦΟΡΟ» ΟΧΗΜΑ.

ΗΡΑΚΛΕΙΟ ....

Ο ΕΠΙΒΛΕΠΩΝ ΜΗΧΑΝΙΚΟΣ

έλαβα γνώση των μέτρων ασφαλείας που αναγράφονται παραπάνω

Ο ΕΡΓΟΛΗΠΤΗΣ Ο ΕΡΓΟΔΟΤΗΣ

ΜΕΤΑΛΛΙΚΑ

1.□Ο άνω οπλισμός όλων των πεδιλοδοκών ευρίσκεται στην ίδια στάθμη.

Ο διαμήκης οπλισμός των κρυφούποστυλωμάτων προεξέχει 15 cm από τον άνω οπλισμό των πεδιλοδοκών και έχει 2 συνδετήρες στο προεξέχον τμήμα.

2.□Ποιότητα κοχλιών Μ.8.8 κοινοί.

3.□Βαφή με αρχικό υπόστρωμα (primer) πάχους ....χιλ.

και τελική στρώση γκρί πάχους ....χιλ.

4. Ολες οι μεταλλικές επιφάνειες μετά και την ποθέτηση θα είναι καθαρές και απαλλαγμένες από ξένες ουσίες και σωματίδια

5.□Το κενό μεταξύ της πλάκας έδρασης των στύλων και της άνω επιφάνειας των πεδιλοδοκών πληρούται με Sika grout 212.

6.□ΚΟΧΛΙΕΣ

Ποιότητα κοχλιών Μ.8.8 κοινοί.

Ανοχές οπών κοχλιών : M12 ~ M14 1 χιλ.

M16 ~ M24 2 χιλ.

M27 ~ 3 χιλ.

- Δεν επιτρέπονται κοχλίες με πλήρες σπείρωμα
- Το σπείρωμα δεν τέμνεται από το επίπεδο της διάτμησης.
- Το σπείρωμα προεξέχει από το περικόχλιο. Μεταξύ κορμού και περικοχλίου παρεμβάλλεται μία σπείρα.
- Απαιτείται η τοποθέτηση δακτυλίων.
- Η σύσφιγξη του κοχλία με κλειδί κρούσης γίνεται έως την αίσθηση της πρώτης αντίστασης.
- Οι επιφάνειες επαφής των μελών που συνδέονται κοχλιωτά έχουν μέγιστο διάκενο 2 χιλ..
- Ανοχές απόστασης κέντρων κοχλιών αγκύρωσης ± 5χιλ.

7.□Σε περίπτωση που υπάρχει κατασκευαστικό πρόβλημα , ο κατασκευαστής θα πρέπει να ενημερώσει γραπτώς τον επιβλέποντα μηχανικό. Εάν αυτό δεν γίνει, ο εργολάβος έχει όλη την ευθύνη για πιθανή αστοχία.

8.□ Με την αποπεράτωση του έργου , απαιτείται η προσκόμιση από τον κατασκευαστή , πιστοποιητικού της κατηγορίας του χάλυβα

της ποιότητας των συγκολλήσεων και των κοχλιώσεων,

της τεχνικής αρτιότητας της κατασκευής ,

της πλήρους συμφωνίας αυτής με τη μελέτη.

και αναλυτικής επιμέτρησης του βάρους του χάλυβα ανά είδος (στύλοι , δοκοί , τεγίδες , διαγώνια , μηκίδες , ειδικά τεμάχια κ.λ.π.) και διατομή.

9.□Η έναρξη των εργασιών του έργου , γίνεται κατόπιν γραπτής εντολής του επιβλέποντος μηχανικού.

1— Σκυρόδεμα C 20/25
- Ελάχιστη περιεκτικότητα τσιμέντου 350 kg / κμ.
- Μέγιστος λόγος Ν / Τ = 0.58 .
- Μέγιστος κόκκος αδρανών 31.5 χιλ.
- Κάθιση S 3 .

Η συμπύκνωση (δόνηση) του σκυροδέματος γίνεται με εσωτερικούς δονητές μάζης (π.χ. διαμ. 60 cm ανά 30 - 40 cm για 5'' - 15'')

2— Η σκυροδέτηση γίνεται :
- Εφ' όσον προηγηθεί καθαρισμός όλων των επιφανειών και κυρίως της βάσης των στύλων και του "πάτου" των δοκών,από διάφορα άχρηστα υλικά.
- Εφ' όσον προηγηθεί έλεγχος της στερεότητας και ανθεκτικότητας των ξυλοτύπων και των ικριωμάτων.
- Εφ' όσον δεν έχει παρέλθει 1h .από την παραγωγή του σκυροδέματος.
- Σε μία στρώση και όχι " στάρωμα".
- Από ύψος 1.00 - 1.5 μ.

3— Η σκυροδέτηση αναβάλλεται όταν :
- Δεν έχουν ληφθεί όλα τα μέτρα ασφάλειας , που έχουν υποδειχθεί από τον επιβλέποντα μηχανικό.
- Την ίδια ημέρα ,συνεχίζονται εργασίες για την ολοκλήρωση της τοποθέτησης και της διαμόρφωσης του σιδηρού οπλισμού .
- Η θερμοκρασία περιβάλλοντος είναι < 5o C και > 32o C

Σε περίπτωση σκυροδέτησης υπό μεγαλύτερες θερμοκρασίες εφαρμόζεται το σχέδιο ΕΛΟΤ 517.
- Βρέχει ή αναμένεται βροχή
- Επικρατούν ισχυροί άνεμοι.

4— Λαμβάνονται με μέριμνα και δαπάνη του αναδόχου , δοκίμια σε κάθε σκυροδέτηση (6 ή 12) σύμφωνα με το άρθρο 13 του Κ.Τ.Σ.
- Τα δοκίμια παραμένουν στη σκιά, μέσα στις μήτρες 20 – 32 ώρες και μεταφέρονται στο Εργαστήριο Ποιοτικού Ελέγχου.

5— Οι χρόνοι αφαίρεσης των ξυλοτύπων είναι : Πλευρικά στύλων – δοκών – πλακών : 3 ημέρες

Ξυλότυποι δοκών – πλακών : 8 ημέρες

Ξυλότυποι δοκών – πλακών > 5.00 μ. : 16 ημέρες

Υποστηρίγματα δοκών – πλακών : 28 ημέρες

6— Αποστάτες πλακών : 2.00 εκ. στύλων – δοκών : 2.50 εκ θεμελίωσης : 4.00 εκ

7— Η συντήρηση του σκυροδέματος γίνεται με μέριμνα και δαπάνη του αναδόχου ως εξής :
- 1η εβδομάδα : όλες οι επιφάνειες (οριζόντιες & κατακόρυφες) διατηρούνται υγρές συνεχώς.
- 2η εβδομάδα : διαβροχή πλήρους κορεσμού , δύο φορές την ημέρα.
- 3η & 4η εβδομάδα : διαβροχή πλήρους κορεσμού , μία φορά την ημέρα.
- Συντηρούνται σύμφωνα με το σχέδιο ΕΛΟΤ 517 σε περίπτωση υψηλών θερμοκρασιών.

8— Όλες οι επιφάνειες με μέριμνα του αναδόχου θα παραδοθούν καθαρές και απαλλαγμένες από τεμάχια ξυλότυπου , και παντός είδους σιδηρά προσωρινά βοηθητικά τεμάχια που είχαν χρησιμοποιηθεί για την σκυροδέτηση.

9— Όλες οι επιφάνειες του σιδηρού οπλισμού είναι καθαρές και απαλλαγμένες από λάδια, σκουριά, σκόνες, λάσπες κ.λ.π. ξένα σωματίδια

10— Η παραγγελία κοπής του σιδηρού οπλισμού γίνεται μετά από εντολή του επιβλέποντος.

11— Τα σχέδια του φέροντος οργανισμού δεν είναι αυτόνομα αλλά συνοδευτικά των αρχιτεκτονικών σχεδίων , μία πλήρη σειρά των οποίων πρέπει να ευρίσκεται στον χώρο του έργου.

ΔΙΑΤΑΞΗ ΣΤΟΙΧΕΙΩΝ ΣΤΕΓΑΣΤΡΟΥ

ΥΛΙΚΑ : Δομικός χάλυβας S275

με συγκολλητές συνδέσεις

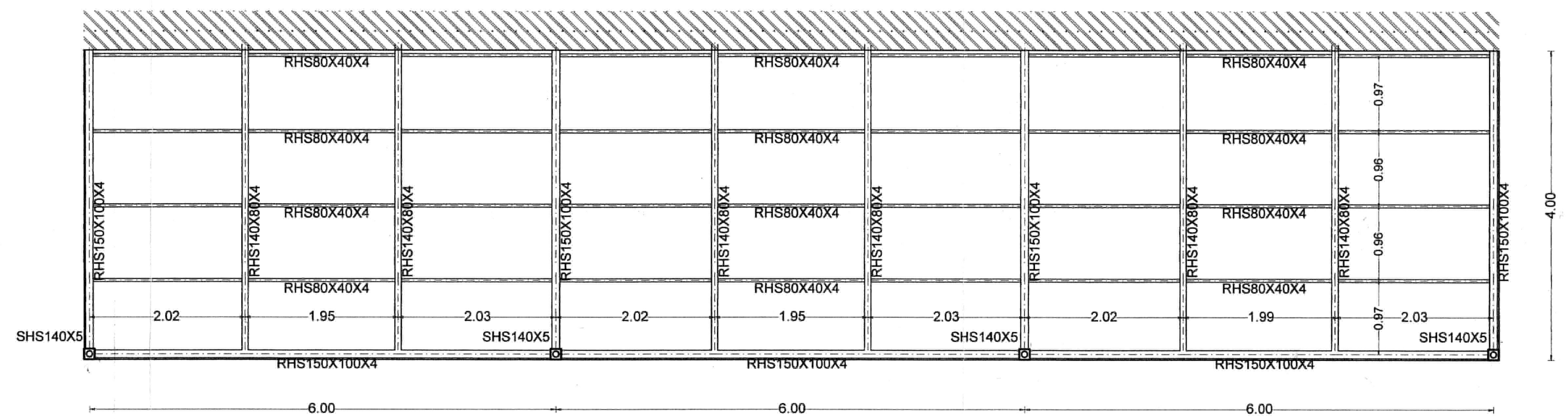

ΞΥΛΟΤΥΠΟΣ ΘΕΜΕΛΙΩΣΗΣ

ΥΛΙΚΑ : Σκυρόδεμα C20/25. Οπλισμός B500c

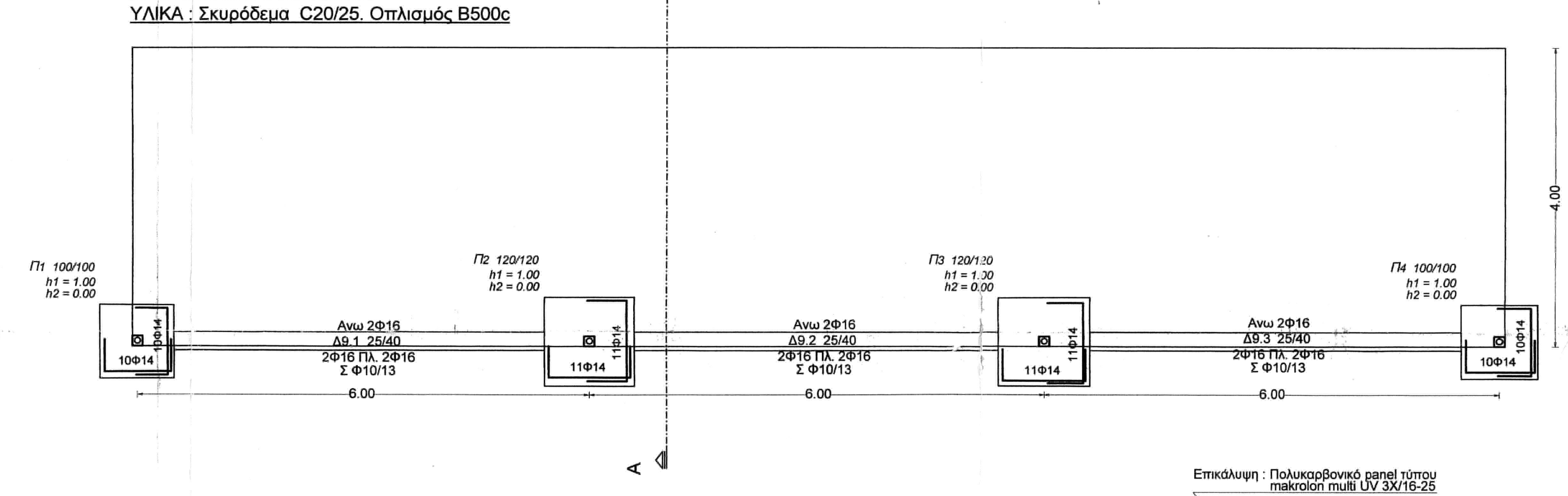

ΣΥΝΔΕΣΗ ΕΔΡΑΣΗΣ ΣΤΥΛΩΝ SHS 140/5

ΚΛ. 1 : 10

πλάκα 270/270/20

με 1 τεμ. Φ20 μήκους 250 χιλ.

8 αγκύρια M20 μήκους 550 χιλ.

ραφές στύλου : 4 χιλ.

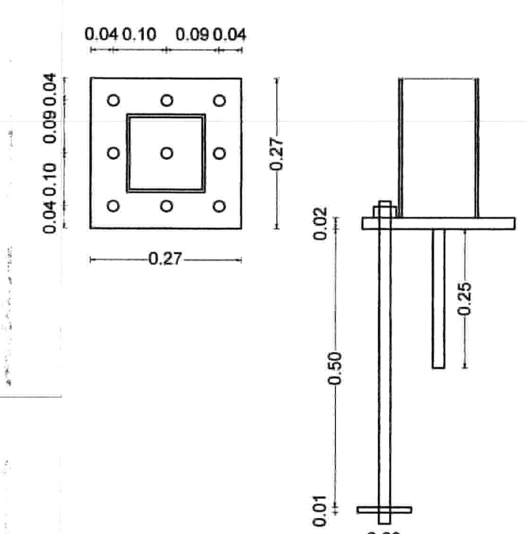

ΣΥΝΔΕΣΗ ΔΟΚΟΥ RHS 150/100/5 (RHS 140/80/5)

ΚΛ. 1 : 10

πλάκα 250/200/20

2 αγκύρια HILTI HSL -3-B-M12

ραφές δοκού : 4 χιλ.

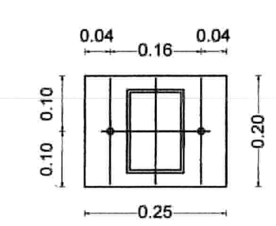

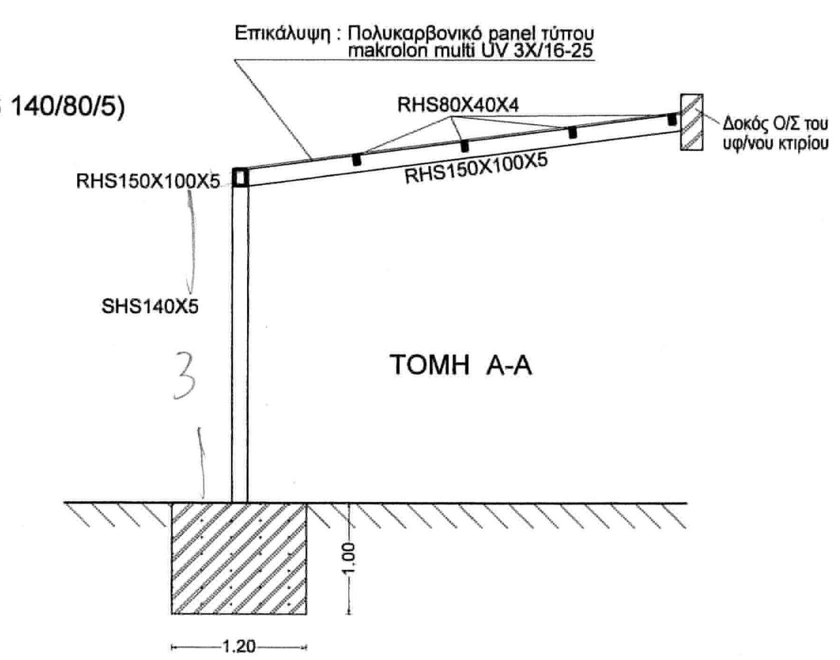

ΤΟΜΗ Α-Α

Συνήθεις ανοχές διαστάσεων

α) απόκλιση απόστασης μεταξύ δύο στύλων : ± 5 χιλ.

β) απόκλιση υποστυλώματος ύψους h πολυορόφου κτιρίου : 2 ‰ h ορόφου

γ) κλίση μεμονωμένου στύλου ύψους h : 3,5 ‰ h

δ) απόκλιση της θέσης του υποστυλώματος πολυορόφου κτιρίου σε κάθε στάθμη από τον κατακόρυφο άξονα έδρασης : 3,5 ‰ Σ h / √n

όπου : Σh το ύψος της ελεγχόμενης στάθμης και

n ο αριθμός των ορόφων.

π.χ. για Σh = 5.0 μ. – 6.0 μ. – 7.0 μ. – 8.0 μ. και n = 2

είναι Δα < 1.2 cm – 1.5 cm – 1.7 cm – 2.0 cm

ε) κλίση υποστυλωμάτων πλαισίου χωρίς γερανογέφυρα : 1 ‰ h για κάθε στύλο και 2 ‰ h για το πλαίσιο

ΠΑΡΑΔΟΧΕΣ ΜΕΛΕΤΗΣ

ΜΟΝΙΜΑ ΦΟΡΤΙΑ		ΚΙΝΗΤΑ ΦΟΡΤΙΑ	
Συντελεστές ασφαλείας φορτίων			
Μόνιμα φορτία	:γg= 1.35	Κινητά φορτία	:γq= 1.50
Ίδιο βάρος οπλισμ. σκυρ/τος	25.00 KN/m3	Εξωστών	5.00 KN/m2
Επίστρωση δωμάτων	1.80 KN/m2	Κλιμακοστασίων	5.00 KN/m2
Επίστρωση δαπέδων	1.80 KN/m2	Δωμάτων	2.00 KN/m2
Δρομικές πλινθοδομές / YTONG	2.1/1.0 KN/m2	Δαπέδων	2.00 KN/m2
Μπατικές πλινθοδομές / YTONG	3.6/2.0 KN/m2	Χιόνι	S=1.25 * h KN/m2 (h=0.40)
Ίδιο βάρος χάλυβα	78.50 KN/m3		
Ίδιο βάρος πάνελ πολυκαρβονικού	0.10 KN/m2		
Ίδιο βάρος αφρομπετόν	3.00 KN/m3		
Ίδιο βάρος ξύλου	6.00 KN/m3	Άνεμος (E.C.1)	W= -1.30 / +2.50 KN/m2
Κεραμοσκεπή	0.60 KN/m2		
Τοίχοι γυψοσανίδας	0.20 KN/m2		

ΥΛΙΚΑ	ΚΑΝΟΝΙΣΜΟΙ
Συντ. Ασφαλείας Σκυροδέματος :γc=1.50	Φορτίσεων :ΦΕΚ 325Α/45-ΦΕΚ 171Α/46
Συντ. Ασφαλείας Χάλυβα :γs=1.15	Σκυροδέματος :ΦΕΚ 1329Β/2000 :ΦΕΚ 447Β/2004
α) Σκυρόδεμα κατηγορίας C20/25	Τεχνολ. Σκυροδέματος:ΦΕΚ 315Β/1997
β) Οπλισμός-συνδετήρες : νευροχάλυβας κατηγορίας S500s	Τεχνολ. Χαλύβων :ΦΕΚ 381Β/2000
Συντ. Ασφαλείας Δομικού Χάλυβα :γM=1.10	Ευρωκώδικας 3
Χάλυβας S 275	Απ.έγκρισης εθν. κειμένου εφαρμογής EC 3ΦΕΚ 383Β/1996
Συντ. Ασφαλείας Ξύλου :γm=1.30	Ευρωκώδικας 5
Ξυλεία C 24 - 11E	Αντισεισμικός :ΦΕΚ 2184Β/1999-ΦΕΚ 423Β/2001 :ΦΕΚ 781Β/2003-ΦΕΚ 1154Β/2003

ΕΔΑΦΟΣ

α)	Κατηγορία εδάφους .	: B
β)	Συντελεστής θεμελίωσης .	: 1.00
γ)	Αστραγγιστη διατμητική αντοχή .	: - KN/m2
δ)	Επιτρεπόμενη τάση .	: 125 KN/m2
ε)	Γωνία εσωτερικής τριβής .	: 25
ζ)	Δείκτης εδάφους .	: 17000 KN/m2/m2

ΣΕΙΣΜΟΣ

α)	Ζώνη	: II
β)	Συντελεστής σεισμικής επιτάχυνσης	: α=0.24 (ελήφθη α = 0.36)
γ)	Συντελεστής σεισμικής συμπεριφοράς	: q = 1.50
δ)	Απόσβεση	: ζ= 2%
ε)	Αντισεισμικός αρμός	: ... cm
ζ)	Σπουδαιότητα κτιρίου	: Σ3 (ελήφθη Σ4)

ΠΡΟΒΛΕΨΗ Όροφοι : 0 (ΟΧΙ)

ΥΠΗΡΕΣΙΑ ΔΟΜΗΣΗΣ ΔΗΜΟΥ ΗΡΑΚΛΕΙΟΥ
228 / 2012
3 ΙΟΥΛ. 2012

ΚΩΝ/ΝΟΣ [illegible] ΠΟΛΙΤΙΚΟΣ ΜΗΧΑΝΙΚΟΣ ΜΕ Β΄ ΒΑΘΜΟ ΔΗΜΟΥ ΗΡΑΚΛΕΙΟΥ

ΕΡΓΟ ΑΝΟΙΚΤΟ ΣΤΕΓΑΣΤΡΟ	
ΔΗΜΟΣ ΗΡΑΚΛΕΙΟΥ	
ΘΕΣΗ 2ο ΓΥΜΝΑΣΙΟ	
ΜΕΛΕΤΗ ΦΕΡΟΥΣΑΣ ΚΑΤΑΣΚΕΥΗΣ	
ΔΙΑΤΑΞΗ ΦΕΡΟΝΤΩΝ ΣΤΟΙΧΕΙΩΝ	
ΑΡ.ΣΧ Σ 1	ΗΜΕΡ/ΝΙΑ Ιούνιος 2012 · ΚΛΙΜΑΚΑ 1/50 - 1/10
ΜΕΛΕΤΗ Σ. ΤΥΛΙΑΝΑΚΗΣ ΝΙΚΟΛΑΟΣ ΠΟΛΙΤΙΚΟΣ ΜΗΧ. ΔΗΜΟΥ ΗΡΑΚΛΕΙΟΥ Αρ. Πρωτ. 89168 / 6-6-2012 / Τεχν. Υπηρ.	
ΣΤΥΛΙΑΝΑΚΗΣ ΝΙΚΟΣ ΠΟΛΙΤΙΚΟΣ ΜΗΧΑΝΙΚΟΣ ΠΕ 3 ΒΑΘΜΟΣ Α'	
εκδοση 1η	