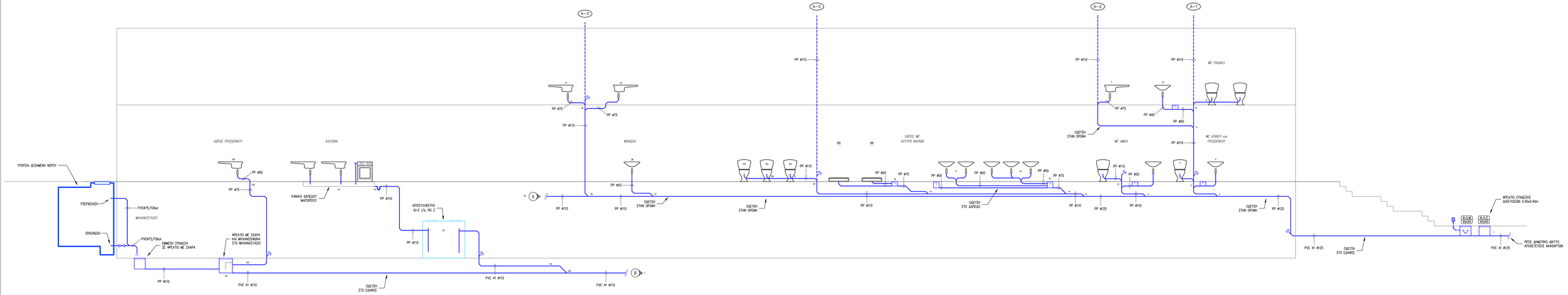

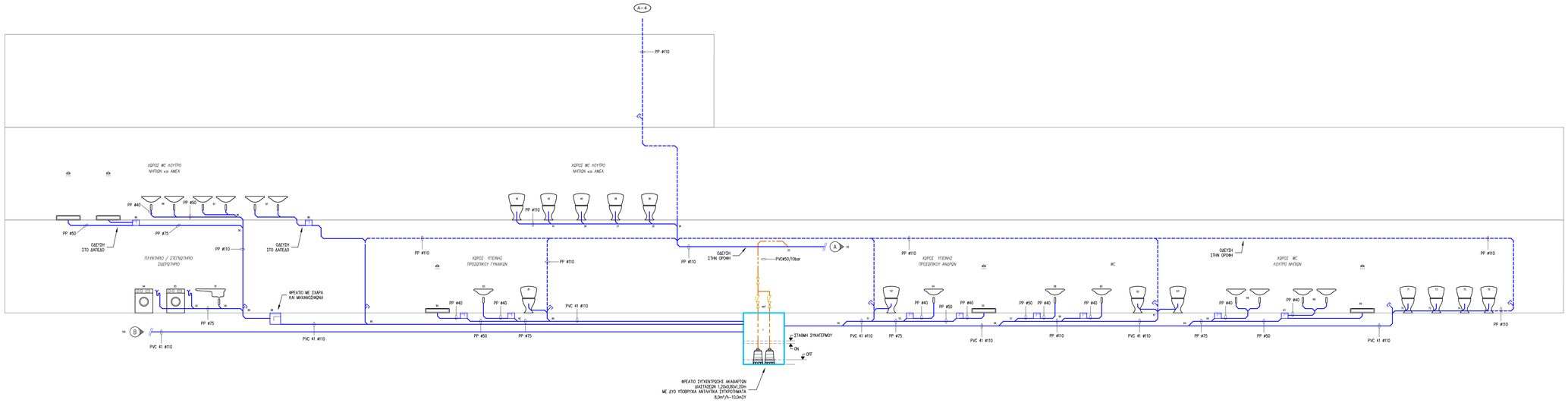

ΦΡΕΑΤΙΟΥ ΣΥΓΚΕΝΤΡΩΣΗΣ ΑΚΑΘΑΡΤΩΝ ΚΑΙ ΥΠΟΒΡΥΧΙΩΝ ΑΝΤΛΗΤΙΚΩΝ ΣΥΓΚΡΟΤΗΜΑΤΩΝ — Λ–1

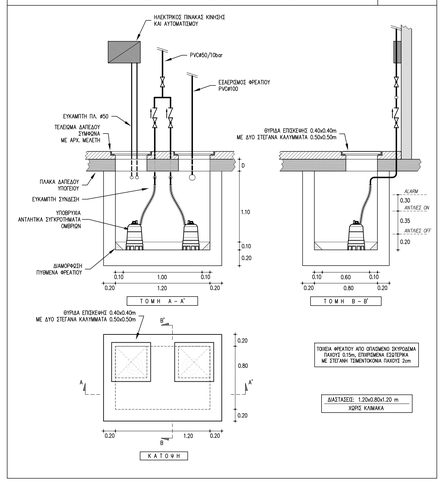

ΦΡΕΑΤΙΟΥ ΣΥΓΚΕΝΤΡΩΣΗΣ ΟΜΒΡΙΩΝ ΚΑΙ ΥΠΟΒΡΥΧΙΩΝ ΑΝΤΛΗΤΙΚΩΝ ΣΥΓΚΡΟΤΗΜΑΤΩΝ — Λ–2

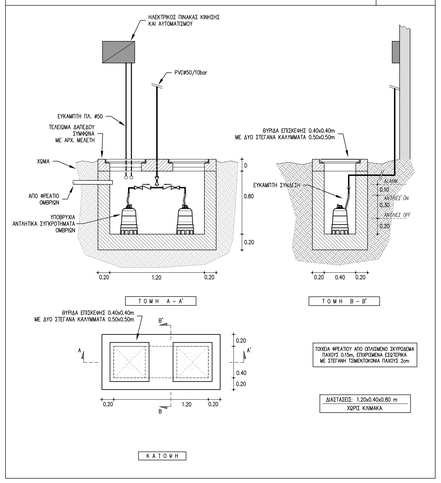

Υ Π Ο Μ Ν Η Μ Α

	ΣΩΛΗΝΩΣΗ ΑΚΑΘΑΡΤΩΝ
	ΣΩΛΗΝΩΣΗ ΑΕΡΙΣΜΟΥ
	ΣΩΛΗΝΩΣΗ ΟΜΒΡΙΩΝ
	ΚΑΤΑΒΑΠΤΙΚΟΣ ΑΓΩΓΟΣ
	ΣΩΛΗΝΩΣΗ ΑΠΟΣΤΕΥΣΗΣ ΣΥΜΠΥΚΝΩΜΑΤΩΝ
Σ–1	Α/Α ΣΥΝΔΗΣ ΑΚΑΘΑΡΤΩΝ
Α–1	Α/Α ΣΥΝΔΗΣ ΑΕΡΙΣΜΟΥ
Υ–1	Α/Α ΣΥΝΔΗΣ ΥΔΡΟΡΟΗΣ
	ΑΚΡΟΣΤΟΜΙΟ (ΤΑΠΑ) ΚΑΘΑΡΙΣΜΟΥ
	ΣΟΜΟΠΑΤΩΣΑ (ΣΗΦΗ) ΔΑΠΕΔΟΥ [ΤΟΜΗ]
	ΣΟΜΟΠΑΤΩΣΑ (ΣΗΦΗ) ΔΑΠΕΔΟΥ ΚΛΕΣΤΟΥ ΤΥΠΟΥ
	ΓΕΝΙΚΗ ΣΟΜΟΠΑΤΩΣΑ [ΜΗΧΑΝΟΣΦΑΙΡΑΣ]
	ΑΥΤΟΜΑΤΗ ΒΑΛΒΙΔΑ ΑΕΡΙΣΜΟΥ (ΜΚΑ)
	ΑΠΟΡΡΟΗ ΔΑΠΕΔΟΥ
	ΦΡΕΑΤΙΟ ΑΚΑΘΑΡΤΩΝ
	ΓΕΝΙΚΗ ΣΟΜΟΠΑΤΩΣΑ [ΜΗΧΑΝΟΣΦΑΙΡΑΣ]
	ΦΡΕΑΤΙΟ ΜΕ ΣΧΑΡΑ
	ΑΠΟΡΡΟΗ ΟΜΒΡΙΩΝ
	ΦΡΕΑΤΙΟ ΟΜΒΡΙΩΝ
	ΒΑΛΒΙΔΑ ΑΝΤΕΠΙΣΤΡΟΦΗΣ
	ΔΙΚΛΕΙΔΑ
	ΕΛΕΥΘΕΡΗ ΕΚΡΟΗ

EMMANOUIL MANOUSAKIS
Digitally signed by EMMANOUIL MANOUSAKIS
Date: 2018.01.15 13:38:17 +02'00'

ΔΗΜΟΣ ΗΡΑΚΛΕΙΟΥ
ΔΙΕΥΘΥΝΣΗ ΤΕΧΝΙΚΩΝ ΕΡΓΩΝ

ΕΡΓΟ: ΜΕΛΕΤΗ ΑΝΕΓΕΡΣΗΣ ΒΡΕΦΟΝΗΠΙΑΚΟΥ ΣΤΑΘΜΟΥ ΕΠΙ ΤΩΝ ΟΔΩΝ ΔΡΑΚΑΚΗ & ΙΛΙΟΥ

ΘΕΣΗ: οδός ΔΡΑΚΑΚΗ & ΙΛΙΟΥ - Ο.Τ. 571 - ΜΕΣΑΜΠΕΛΕΣ - ΗΡΑΚΛΕΙΟ

ΕΚΠΟΝΗΣΗ ΜΕΛΕΤΗΣ:		ΕΠΙΒΛΕΨΗ ΜΕΛΕΤΗΣ:	
ΑΡΧΙΤΕΚΤΟΝΙΚΑ:	ΕΥΘΑΛΙΑ ΛΙΑΠΑΚΗ αρχιτέκτων μηχανικός	ΑΡΧΙΤΕΚΤΟΝΙΚΑ:	ΓΕΩΡΓΙΟΣ ΦΟΥΡΝΑΡΑΚΗΣ αρχιτέκτων μηχανικός
ΣΤΑΤΙΚΑ:	ΜΙΧΑΗΛ ΨΑΛΤΑΚΗΣ πολιτικός μηχανικός	ΣΤΑΤΙΚΑ:	ΖΑΦΕΙΡΕΝΙΑ ΚΑΡΑΓΙΑΝΝΑΚΗ πολιτικός μηχανικός
Η / Μ:	ΑΝΤΩΝΙΟΣ ΤΣΑΠΑΛΗΣ ηλεκτρολόγος μηχανικός	Η / Μ:	ΔΗΜΗΤΡΙΟΣ ΑΛΜΠΑΝΤΑΚΗΣ ηλεκτρολόγος μηχανικός
ΠΕΟΤΕΧΝΙΚΑ:	ΕΡΜΙΟΝΗ ΓΑΛΥΤΗ συνάδελφος	ΠΕΟΤΕΧΝΙΚΑ:	ΓΕΩΡΓΙΟΣ ΑΝΕΤΑΚΗΣ συνάδελφος
ΦΥΤΟΤΕΧΝΙΚΗ ΜΕΛΕΤΗ:	ΕΥΑΓΓΕΛΟΣ ΓΩΝΙΑΣ συνάδελφος	ΦΥΤΟΤΕΧΝΙΚΗ ΜΕΛΕΤΗ:	ΜΑΡΙΑ ΒΑΣΑΡΜΙΔΑΚΗ συνάδελφος

ΣΤΑΔΙΟ ΜΕΛΕΤΗΣ: ΜΕΛΕΤΗ ΕΦΑΡΜΟΓΗΣ — ΗΜΕΡΟΜΗΝΙΑ: ΑΥΓΟΥΣΤΟΣ 2014

ΕΙΔΟΣ ΜΕΛΕΤΗΣ: ΗΛΕΚΤΡΟΜΗΧΑΝΟΛΟΓΙΚΑ

ΘΕΜΑ ΣΧΕΔΙΟΥ: ΚΑΤΑΚΟΡΥΦΟ ΔΙΑΓΡΑΜΜΑ ΑΠΟΧΕΤΕΥΣΗ

ΑΡΙΘΜΟΣ ΣΧΕΔΙΟΥ: A-5

ΚΛΙΜΑΚΑ : -

ΤΡΟΠΟΠΟΙΗΣΕΙΣ

Α/Α	ΗΜ/ΝΙΑ	Ο ΜΕΛΕΤΗΤΗΣ	Ο ΕΛΕΓΧΑΣ

Ο ΜΕΛΕΤΗΤΗΣ	Ο ΕΠΙΒΛΕΠΩΝ	Ο ΤΜΗΜΑΤΑΡΧΗΣ
ΑΝΤΩΝΗΣ Κ. ΤΣΑΠΑΛΗΣ ΗΛΕΚΤΡΟΛΟΓΟΣ ΜΗΧΑΝΙΚΟΣ ΔΙΠΛΩΜΑΤΟΥΧΟΣ Α.Π.Θ. ΜΕΛΕΤΕ Τ.Ε.Ε. ΑΡΙΘΜΟΣ ΜΗΤΡΩΟΥ 39783 ΕΜΦΟΡΤΗΣΗ 3 - 71306 ΗΡΑΚΛΕΙΟ - ΤΗλ. 2810 233285 ΑΦΜ 030719598 — Β' ΔΟΥ ΗΡΑΚΛΕΙΟΥ	ΘΕΩΡΗΣΗ	