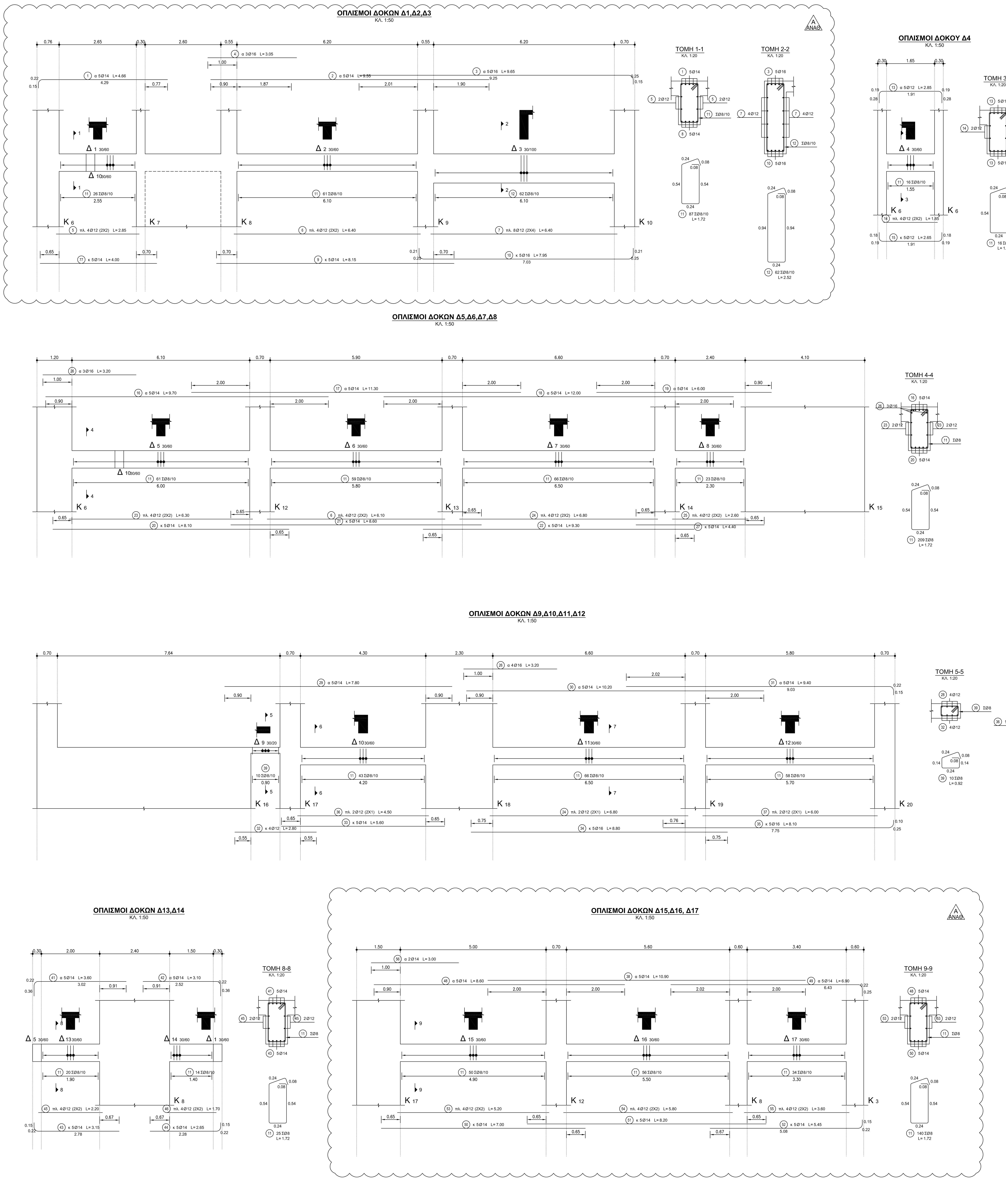

ΜΕΓΙΣΤΗ ΑΓΚΥΡΩΣΗ ΚΑΙ ΠΑΡΑΘΕΣΗ
ΕΚΤΟΣ ΕΑΝ ΔΙΑΦΟΡΕΤΙΚΑ ΣΗΜΕΙΩΝΕΤΑΙ ΣΤΟ ΣΧΕΔΙΟ

	C20/25		C25/30		C30/37		C35/45	
1. ΔΟΚΟΙ	ΑΓΚΥΡ.	ΠΑΡΑΘ.	ΑΓΚΥΡ.	ΠΑΡΑΘ.	ΑΓΚΥΡ.	ΠΑΡΑΘ.	ΑΓΚΥΡ.	ΠΑΡΑΘ.
ΕΥΘΥΓΡΑΜΜΕΣ ΡΑΒΔΟΙ ΑΝΩ	67Φ	135Φ	57Φ	107Φ	51Φ	96Φ	45Φ	85Φ
ΕΥΘΥΓΡΑΜΜΕΣ ΡΑΒΔΟΙ ΚΑΤΩ	47Φ	94Φ	40Φ	80Φ	36Φ	72Φ	32Φ	64Φ
ΡΑΒΔΟΙ ΑΝΩ ΜΕ ΓΑΝΤΖΟ	47Φ	88Φ	40Φ	75Φ	36Φ	67Φ	32Φ	59Φ
ΡΑΒΔΟΙ ΚΑΤΩ ΜΕ ΓΑΝΤΖΟ	33Φ	66Φ	28Φ	56Φ	25Φ	50Φ	22Φ	45Φ
2. ΣΤΥΛΟΙ ΑΝΑΜΟΝΕΣ ΓΕΝΙΚΑ		66Φ		56Φ		50Φ		45Φ
3. ΤΟΙΧΕΙΑ ΑΝΑΜΟΝΕΣ ΓΕΝΙΚΑ		94Φ		80Φ		72Φ		64Φ
4. ΠΛΑΚΕΣ d≤0.25m ΑΓΚΥΡΩΣΕΙΣ		47Φ		40Φ		36Φ		32Φ
ΠΑΡΑΘΕΣΕΙΣ		94Φ		80Φ		72Φ		64Φ

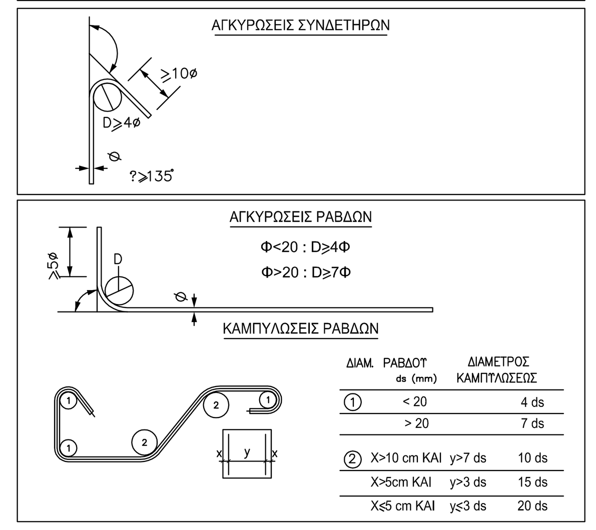

ΠΑΡΑΔΟΧΕΣ ΜΕΛΕΤΗΣ

I ΦΟΡΤΙΑ

α. ΜΟΝΙΜΑ

Ιδιον βάρος Οπλισμένου Σκυροδέματος	:	25.0 KN/m3
Ιδιον βάρος δομικού χάλυβα	:	78.0 KN/m3
Ιδιον βάρος εδάφους	:	20.0 KN/m3
Επικάλυψη δαπέδων εσωτερικών χώρων	:	4.0 KN/m2
Επικάλυψη δαπέδων εξωστών	:	2.5 KN/m2
Επικάλυψη μη βατού δώματος	:	2.5 KN/m2
Επικάλυψη μη βατού δώματος με φύτευση	:	6.5 KN/m2
Δρομικές οπτοπλινθοδομές	:	2.1 KN/m2
Μπατικές οπτοπλινθοδομές	:	3.6 KN/m2

β. ΚΙΝΗΤΑ

Κινητό μη βατού δώματος	:	2.0 KN/m2
Κινητό βατού δώματος	:	5.0 KN/m2
Κινητό Φορτίο εν γένει	:	5.0 KN/m2
Κινητό Φορτίο κλιμάκων	:	5.0 KN/m2
Κινητό Φορτίο εξωστών	:	5.0 KN/m2
Ταχύτητα αναΦοράς ανέμου (σύμΦωνα με τον EC1)	:	33.0 m/sec2
Κατηγορία εδάΦους	:	IV

II ΣΕΙΣΜΙΚΟΤΗΤΑ

Σεισμικότητα περιοχής	:	II
Οριζόντια σεισμική επιτάχυνση εδάΦους	:	α_{h}=0.24g,
Συντελεστής Φασματικής ενίσχυσης	:	β_0=2,50
Κατηγορία εδάΦους	:	(B)
Σπουδαιότητα κατασκευής	:	Σ3 γ=1.15
Συντελεστής συνδυασμού δράσεων	:	ψ_2=0,50
Φάσμα απόκρισης	:	Κατά ΕΑΚ2000
Συντελεστής θεμελίωσης	:	θ=1,00
Συντελεστής συμπεριΦοράς	:	q=3.50
Ποσοστό κρίσιμης απόσβεσης	:	ζ=5%

III ΥΛΙΚΑ

Αοπλο σκυρόδεμα καθαριότητας	:	C12/15
Οπλισμένο σκυρόδεμα εν γένει	:	C25/30
Ελαφρά οπλισμένο σκυρόδεμα πλακών επί εδάφους	:	C16/20
Νευροχάλυβας σκυροδεμάτων	:	B500C
Δομικός χάλυβας εν γένει	:	S275 κατά EN10025
Κοχλίες (εκτός και αν αναγράΦεται διαΦορετικά στο σχέδιο)	:	Κατηγορία 8.8

IV ΕΔΑΦΟΣ

ΣύμΦωνα με την γεωτεχνική μελέτη

Είδος εδάΦους	:	Αμμώδης Μαργαική Αργιλος
Επιτρεπόμενη τάση εδάΦους	:	σ= 205 KN/m2
Δείκτης εδάΦους	:	K= 25 MN/m3

V ΠΡΟΒΛΕΨΗ ΟΡΟΦΩΝ

Δεν ελήΦθη καμία πρόβλεψη

VI ΟΝΟΜΑΣΤΙΚΕΣ ΕΠΙΚΑΛΥΨΕΙΣ ΟΠΛΙΣΜΩΝ c_{nom}

Κατηγορία συνθηκών περιβάλλοντος	:	2
Πλάκες	:	25mm
Υποστυλώματα, τοιχεία	:	30mm
Δοκοί	:	30mm
Στοιχεία θεμελίωσης (σκυροδέτηση επί στρώσης σκυροδέματος καθαριότητας)	:	50mm
Στοιχεία θεμελίωσης (σκυροδέτηση χωρίς στρώση σκυροδέματος καθαριότητας)	:	75mm
Πλάκα επί εδάΦους	:	40mm

VII ΚΑΝΟΝΙΣΜΟΙ

- ΚΑΝΟΝΙΣΜΟΣ ΓΙΑ ΤΗ ΜΕΛΕΤΗ ΚΑΙ ΕΚΤΕΛΕΣΗ ΕΡΓΩΝ ΟΠΛΙΣΜΕΝΟΥ ΣΚΥΡΟΔΕΜΑΤΟΣ (Ε.Κ.Ω.Σ. 2000/2010)
- ΑΝΤΙΣΕΙΣΜΙΚΟΣ ΚΑΝΟΝΙΣΜΟΣ ΟΙΚΟΔΟΜΙΚΩΝ ΕΡΓΩΝ (Ε.Α.Κ. 2000/2010)
- ΝΕΟΣ ΚΑΝΟΝΙΣΜΟΣ ΤΕΧΝΟΛΟΓΙΑΣ ΧΑΛΥΒΩΝ ΟΠΛΙΣΜΟΥ ΣΚΥΡΟΔΕΜΑΤΟΣ (Κ.Τ.Χ. 2008)
- ΚΑΝΟΝΙΣΜΟΣ ΤΕΧΝΟΛΟΓΙΑΣ ΣΚΥΡΟΔΕΜΑΤΟΣ (Κ.Τ.Σ. 2002)
- ΕΥΡΟΚΩΔΙΚΑΣ 0 - ΒΑΣΕΙΣ ΣΧΕΔΙΑΣΜΟΥ
- ΕΥΡΟΚΩΔΙΚΑΣ 1 - ΔΡΑΣΕΙΣ ΕΠΙ ΤΩΝ ΚΑΤΑΣΚΕΥΩΝ
- ΕΥΡΟΚΩΔΙΚΑΣ 3 - ΣΧΕΔΙΑΣΜΟΣ ΚΑΤΑΣΚΕΥΩΝ ΑΠΟ ΔΟΜΙΚΟ ΧΑΛΥΒΑ
- ΕΥΡΟΚΩΔΙΚΑΣ 4 - ΣΧΕΔΙΑΣΜΟΣ ΣΥΜΜΕΙΚΤΩΝ ΚΑΤΑΣΚΕΥΩΝ

ΜΕΓΙΣΤΗ ΑΓΚΥΡΩΣΗ ΚΑΙ ΠΑΡΑΘΕΣΗ
ΕΚΤΟΣ ΕΑΝ ΔΙΑΦΟΡΕΤΙΚΑ ΣΗΜΕΙΩΝΕΤΑΙ ΣΤΟ ΣΧΕΔΙΟ

	C20/25		C25/30		C30/37		C35/45	
1. ΔΟΚΟΙ	ΑΓΚΥΡ.	ΠΑΡΑΘ.	ΑΓΚΥΡ.	ΠΑΡΑΘ.	ΑΓΚΥΡ.	ΠΑΡΑΘ.	ΑΓΚΥΡ.	ΠΑΡΑΘ.
ΕΥΘΥΓΡΑΜΜΕΣ ΡΑΒΔΟΙ ΑΝΩ	67Φ	135Φ	57Φ	107Φ	51Φ	96Φ	45Φ	85Φ
ΕΥΘΥΓΡΑΜΜΕΣ ΡΑΒΔΟΙ ΚΑΤΩ	47Φ	94Φ	40Φ	80Φ	36Φ	72Φ	32Φ	64Φ
ΡΑΒΔΟΙ ΑΝΩ ΜΕ ΓΑΝΤΖΟ	47Φ	88Φ	40Φ	75Φ	36Φ	67Φ	32Φ	59Φ
ΡΑΒΔΟΙ ΚΑΤΩ ΜΕ ΓΑΝΤΖΟ	33Φ	66Φ	28Φ	56Φ	25Φ	50Φ	22Φ	45Φ
2. ΣΤΥΛΟΙ ΑΝΑΜΟΝΕΣ ΓΕΝΙΚΑ		66Φ		56Φ		50Φ		45Φ
3. ΤΟΙΧΕΙΑ ΑΝΑΜΟΝΕΣ ΓΕΝΙΚΑ		94Φ		80Φ		72Φ		64Φ
4. ΠΛΑΚΕΣ d≤0.25m ΑΓΚΥΡΩΣΕΙΣ		47Φ		40Φ		36Φ		32Φ
ΠΑΡΑΘΕΣΕΙΣ		94Φ		80Φ		72Φ		64Φ

ΤΕΧΝΙΚΕΣ ΠΡΟΔΙΑΓΡΑΦΕΣ ΣΚΥΡΟΔΕΜΑΤΟΣ
(Σύμφωνα με τον Κ.Τ.Σ. 2015 ΣΧΕΔΙΟ ΓΙΑ ΤΗ ΔΗΜΟΣΙΑ ΔΙΑΒΟΥΛΕΥΣΗ)

1. ΣΤΟΙΧΕΙΑ ΠΑΡΑΓΓΕΛΙΑΣ ΣΚΥΡΟΔΕΜΑΤΟΣ

- Κατηγορία Σκυροδέματος : C25/30
- Κατηγορία Έκθεσης : XC2
- Κατηγορία Κάθισης : S3
- Επιθυμητή Κάθιση : 10-15 cm
- Μέγιστος Κόκκος : 31.5 mm
- Δοκίμια ελέγχου : Κυβικά 15x15x15 cm
- Min Περικτικότητα σε τσιμέντο : 300kg/m3
- Λόγος Νερού προς Τσιμέντο : 0.60
- Εφαρμογή Επιχρίσματος : Ναί
- Συμπύκνωση : Δονητές Μάζας
- Χρήση Θαλασσινού Νερού : Οχι

ΕΙΔΙΚΕΣ ΑΠΑΙΤΗΣΕΙΣ
α) Αντλησιμότητα : ναί
β) Στεγανότητα : συνήθης
γ) Παραθαλάσσιο περιβάλλον : όχι
δ) Χημικές προσβολές : όχι
ε) Αντοχή σε επιφαν. φθορά : όχι
στ) Μέσα σε νερό ή θάλασσα : όχι
ζ) Χαμηλή θερμοκρασία : όχι

EMMANOUIL MANOUSAKIS
Digitally signed by EMMANOUIL MANOUSAKIS
Date: 2018.01.15 11:19:29 +02'00'

ΕΝΤΟΛΗ ΛΗΨΕΩΣ ΔΟΚΙΜΙΩΝ ΣΚΥΡΟΔΕΜΑΤΟΣ

Σε κάθε διάστρωση και για ποσότητα σκυροδέματος μέχρις 150 m3 ανά κατηγορία σκυροδέματος, θα λαμβάνονται 6 κυβικά δοκίμια ανά ημέρα, σύμφωνα με τις διατάξεις του άρθρου 13 του Κανονισμού Τεχνολογίας Σκυροδέματος (ΚΤΣ) και των προδιαγραφών ΣΚ-303 και ΣΚ-350 του ΚΕΔΕ. Αν η ποσότητα σκυροδέματος είναι μεγαλύτερη από 150 m3, τότε θα λαμβάνονται 12 δοκίμια

Η ευθύνη λήψεως των δοκιμίων ανήκει στον εργολάβο.

Τα δοκίμια πρέπει να βγούν από τις μήτρες μέσα σε 20 έως 32 ώρες από της παρασκευής τους για να παραδοθούν αμέσως σε αναγνωρισμένο εργαστήριο.

Τα αποτελέσματα του ελέγχου θα κοινοποιούνται στην Υπηρεσία και στον επιβλέποντα μηχανικό.

ΔΗΜΟΣ ΗΡΑΚΛΕΙΟΥ
ΔΙΕΥΘΥΝΣΗ ΤΕΧΝΙΚΩΝ ΕΡΓΩΝ

ΕΡΓΟ: **ΑΝΕΓΕΡΣΗ ΒΡΕΦΟΝΗΠΙΑΚΟΥ ΣΤΑΘΜΟΥ ΕΠΙ ΤΩΝ ΟΔΩΝ ΔΡΑΚΑΚΗ ΚΑΙ ΙΛΙΟΥ**

ΘΕΣΗ: οδός ΔΡΑΚΑΚΗ & ΙΛΙΟΥ - Ο.Τ. 571 - ΜΕΣΑΜΠΕΛΙΕΣ - ΗΡΑΚΛΕΙΟ

ΕΚΠΟΝΗΣΗ ΜΕΛΕΤΗΣ:		ΕΠΙΒΛΕΨΗ ΜΕΛΕΤΗΣ:	
ΑΡΧΙΤΕΚΤΟΝΙΚΑ :	ΕΥΘΑΛΙΑ ΛΙΑΠΑΚΗ, αρχιτέκτων μηχανικός	ΑΡΧΙΤΕΚΤΟΝΙΚΑ :	ΓΕΩΡΓΙΟΣ ΦΟΥΡΝΑΡΑΚΗΣ, αρχιτέκτων μηχανικός
ΣΤΑΤΙΚΑ :	ΜΙΧΑΗΛ ΨΑΛΤΑΚΗΣ, πολιτικός μηχανικός	ΣΤΑΤΙΚΑ :	ΖΑΦΕΙΡΕΝΙΑ ΚΑΡΑΓΙΑΝΝΑΚΗ, πολιτικός μηχανικός
Η / Μ :	ΑΝΤΩΝΙΟΣ ΤΣΑΠΑΛΗΣ, ηλεκτρολόγος μηχανικός	Η / Μ :	ΔΗΜΗΤΡΗΣ ΑΛΜΠΑΝΤΑΚΗΣ, μηχανολόγος μηχανικός
ΓΕΩΤΕΧΝΙΚΑ :	ΕΡΜΙΟΝΗ ΓΑΛΥΤΗ, γεωλόγος	ΓΕΩΤΕΧΝΙΚΑ :	ΓΕΩΡΓΙΟΣ ΑΝΕΤΑΚΗΣ, γεωλόγος
ΦΥΤΟΤΕΧΝΙΚΗ ΜΕΛΕΤΗ :	ΕΥΑΓΓΕΛΟΣ ΓΩΝΙΑΣ, γεωπόνος	ΦΥΤΟΤΕΧΝΙΚΗ ΜΕΛΕΤΗ :	ΔΕΣΠΟΙΝΑ ΒΑΣΑΡΜΙΔΑΚΗ, γεωπόνος

ΣΤΑΔΙΟ ΜΕΛΕΤΗΣ:	**ΜΕΛΕΤΗ ΕΦΑΡΜΟΓΗΣ**	ΗΜΕΡΟΜΗΝΙΑ: ΟΚΤΩΒΡΙΟΣ 2014
ΕΙΔΟΣ ΜΕΛΕΤΗΣ:	**ΣΤΑΤΙΚΗ ΜΕΛΕΤΗ**	

ΘΕΜΑ ΣΧΕΔΙΟΥ: ΑΝΑΠΤΥΓΜΑΤΑ ΔΟΚΩΝ ΥΠΟΓΕΙΟΥ ΦΥΛΛΟ 1 ΑΠΟ 2

ΑΡΙΘΜΟΣ ΣΧΕΔΙΟΥ: **Σ-15**

ΚΛΙΜΑΚΑ 1:50 & 1:20

ΤΡΟΠΟΠΟΙΗΣΕΙΣ

Α/Α	ΗΜ/ΝΙΑ	Ο ΜΕΛΕΤΗΤΗΣ	Ο ΕΛΕΓΞΑΣ

Ο ΜΕΛΕΤΗΤΗΣ	Ο ΕΠΙΒΛΕΠΩΝ	Ο ΤΜΗΜΑΤΑΡΧΗΣ
	ΘΕΩΡΗΣΗ	

ΜΙΧΑΗΛ ΝΙΚΟΛΑΟΥ ΨΑΛΤΑΚΗΣ
ΠΟΛΙΤΙΚΟΣ ΜΗΧΑΝΙΚΟΣ ΕΜΠ
ΜΕΛΟΣ Τ.Ε.Ε. ΑΡΙΘ. ΜΗΤΡΩΟΥ 89240
ΕΔΡΑ: Ρ. ΧΟΥΡΔΟΥ 4, 71201 ΗΡΑΚΛΕΙΟ ΚΡΗΤΗΣ, Τ. 6977778058
Α.Φ.Μ. 066365925 - Δ.Ο.Υ. ΗΡΑΚΛΕΙΟΥ