ΟΠΛΙΣΜΟΙ ΔΟΚΩΝ Δ26, Δ27, Δ28
ΚΛ. 1:50

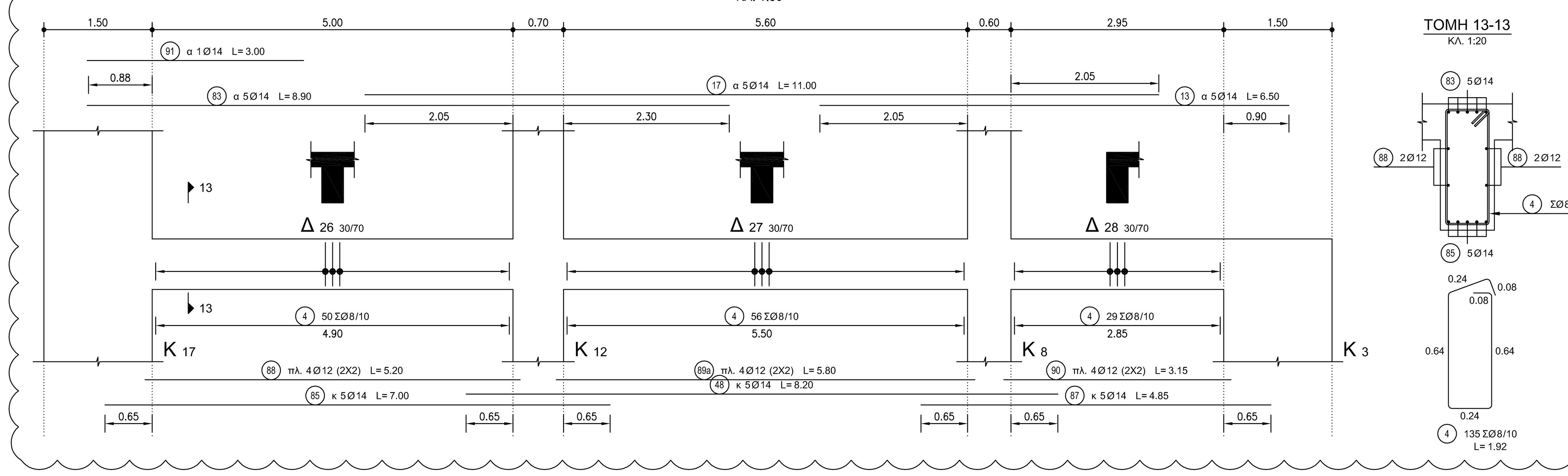

ΤΟΜΗ 13-13
ΚΛ. 1:20

ΜΕΓΙΣΤΗ ΑΓΚΥΡΩΣΗ ΚΑΙ ΠΑΡΑΘΕΣΗ ΕΚΤΟΣ ΕΑΝ ΔΙΑΦΟΡΕΤΙΚΑ ΣΗΜΕΙΩΝΕΤΑΙ ΣΤΟ ΣΧΕΔΙΟ

	C20/25		C25/30		C30/37		C35/45	
1. ΔΟΚΟΙ	ΑΓΚΥΡ.	ΠΑΡΑΘ.	ΑΓΚΥΡ.	ΠΑΡΑΘ.	ΑΓΚΥΡ.	ΠΑΡΑΘ.	ΑΓΚΥΡ.	ΠΑΡΑΘ.
ΕΥΘΥΓΡΑΜΜΕΣ ΡΑΒΔΟΙ ΑΝΩ	67Φ	135Φ	57Φ	107Φ	51Φ	96Φ	45Φ	85Φ
ΕΥΘΥΓΡΑΜΜΕΣ ΡΑΒΔΟΙ ΚΑΤΩ	47Φ	94Φ	40Φ	80Φ	36Φ	72Φ	32Φ	64Φ
ΡΑΒΔΟΙ ΑΝΩ ΜΕ ΓΑΝΤΖΟ	47Φ	88Φ	40Φ	75Φ	36Φ	67Φ	32Φ	59Φ
ΡΑΒΔΟΙ ΚΑΤΩ ΜΕ ΓΑΝΤΖΟ	33Φ	66Φ	28Φ	56Φ	25Φ	50Φ	22Φ	45Φ
2. ΣΤΥΛΟΙ ΑΝΑΜΟΝΕΣ ΓΕΝΙΚΑ		66Φ		56Φ		50Φ		45Φ
3. ΤΟΙΧΕΙΑ ΑΝΑΜΟΝΕΣ ΓΕΝΙΚΑ		94Φ		80Φ		72Φ		64Φ
4. ΠΛΑΚΕΣ d≤0.25m ΑΓΚΥΡΩΣΕΙΣ		47Φ		40Φ		36Φ		32Φ
ΠΑΡΑΘΕΣΕΙΣ		94Φ		80Φ		72Φ		64Φ

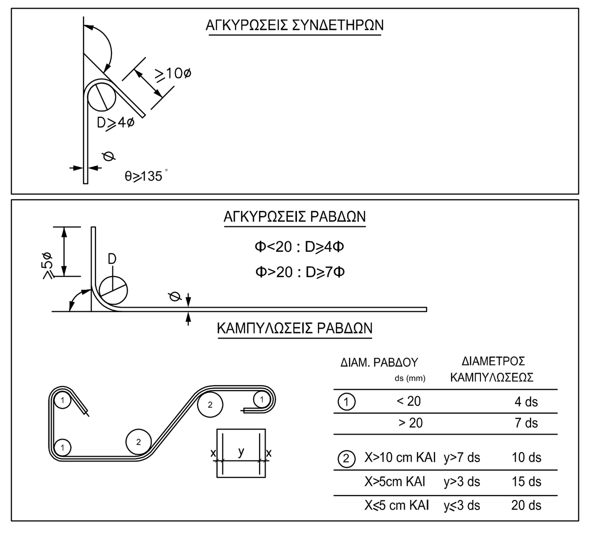

ΟΠΛΙΣΜΟΙ ΔΟΚΩΝ Δ29, Δ30, Δ31, Δ32
ΚΛ. 1:50

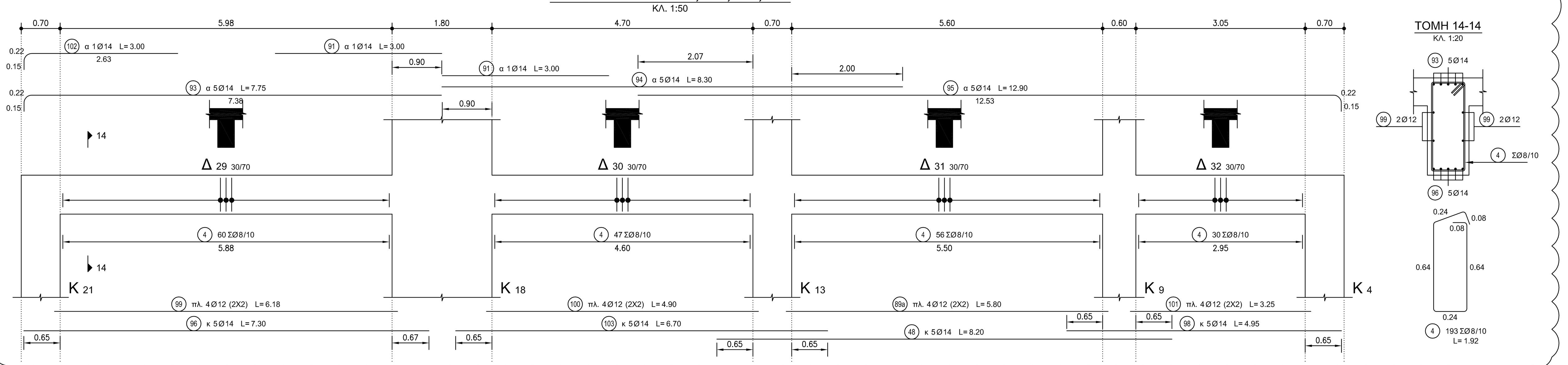

ΤΟΜΗ 14-14
ΚΛ. 1:20

ΟΠΛΙΣΜΟΙ ΔΟΚΩΝ Δ36, Δ37
ΚΛ. 1:50

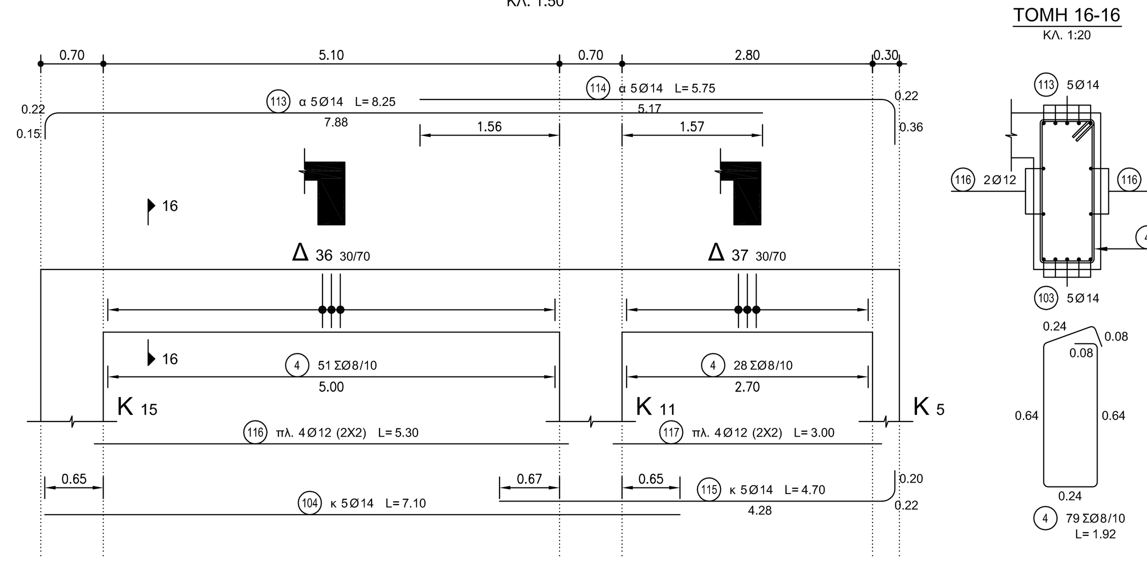

ΤΟΜΗ 16-16
ΚΛ. 1:20

ΟΠΛΙΣΜΟΙ ΔΟΚΩΝ Δ33, Δ34, Δ35
ΚΛ. 1:50

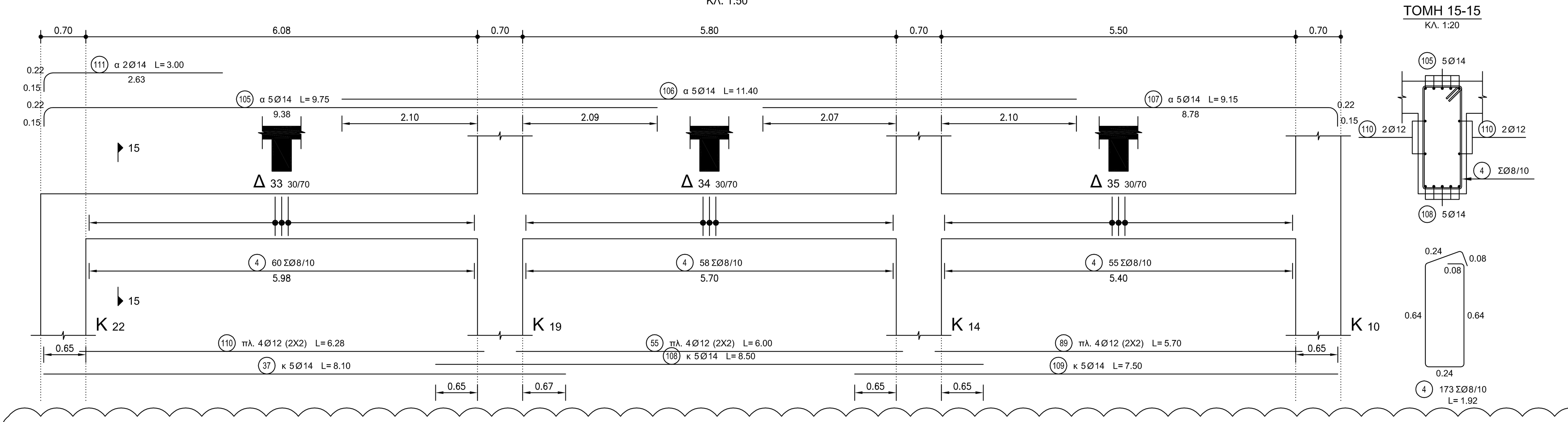

ΤΟΜΗ 15-15
ΚΛ. 1:20

ΟΠΛΙΣΜΟΙ ΔΟΚΩΝ Δ38, Δ39
ΚΛ. 1:50

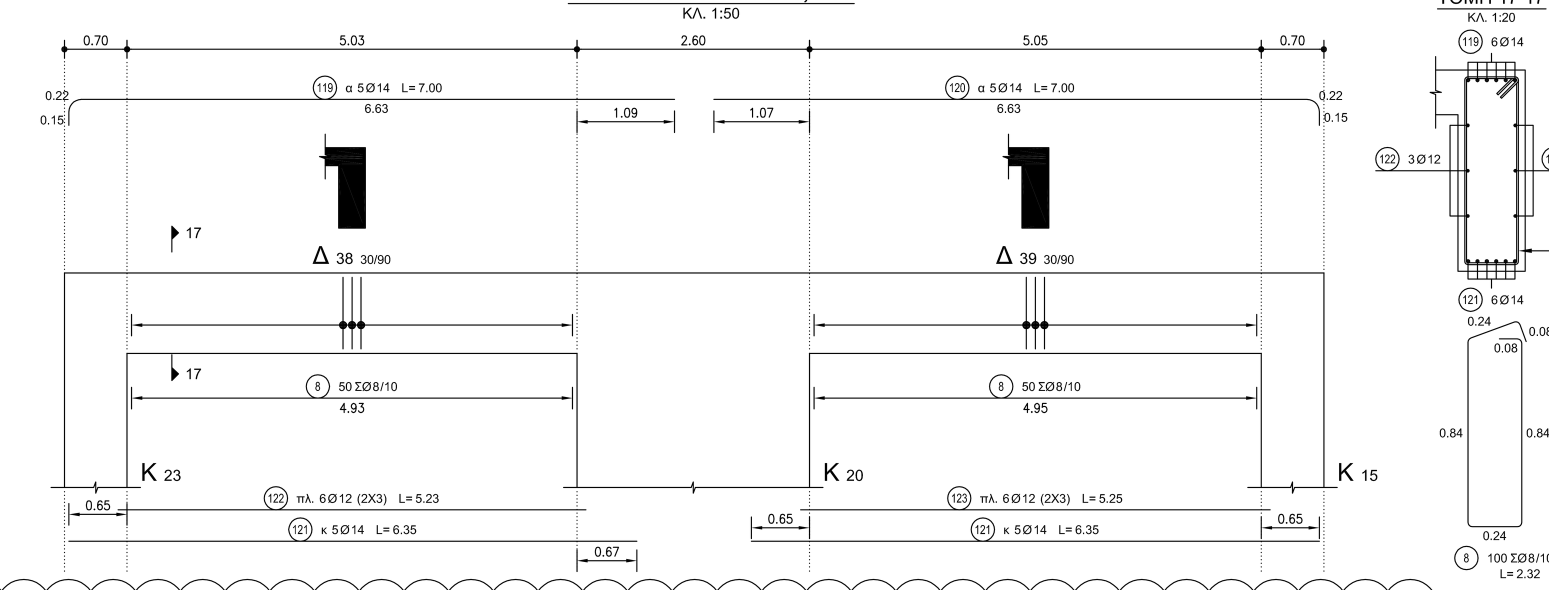

ΤΟΜΗ 17-17
ΚΛ. 1:20

Πίνακας οπλισμών Φύλλο 1 από 4

Α/Α	Σχήμα	Ø	ΤΕΜΑΧΙΑ	ΜΗΚΟΣ ΑΝΑ ΤΕΜ.	ΜΗΚΟΣ ΟΛΙΚΟ ΜΗΚΟΣ	ΒΑΡΟΣ kg/m	ΒΑΡΟΣ ΟΛΙΚΟ ΒΑΡΟΣ
1	0.22 / 0.34 / 0.28 / 2.72 / 0.28 / 0.22 / 0.15	14	9	3.65	32.85	1.210	39.75
2	0.22 / 0.25 / 0.28 / 2.72 / 0.28 / 0.22 / 0.15	14	9	3.56	32.04	1.210	38.77
3	2.40	12	8	2.40	19.20	0.888	17.05
4	0.24 / 0.08 / 0.64 / 0.08 / 0.64 / 0.24	8	1633	1.92	3135.36	0.395	1238.47
5	0.22 / 0.15 / 0.28 / 5.53	14	6	5.90	35.40	1.210	42.83
6	5.40	14	6	5.40	32.40	1.210	39.20
7	2.60	12	4	2.60	10.40	0.888	9.24
8	0.24 / 0.08 / 0.84 / 0.08 / 0.84 / 0.24	8	141	2.32	327.12	0.395	129.21
9	0.22 / 0.17 / 0.28 / 9.92 / 0.28 / 0.22 / 0.17	14	5	10.70	53.50	1.210	64.74
10	10.20	14	5	10.20	51.00	1.210	61.71
11	9.10	12	4	9.10	36.40	0.888	32.32
12	0.22 / 0.15 / 0.28 / 2.88	14	1	3.25	3.25	1.210	3.93
13	6.50	14	5	6.50	32.50	1.210	39.33
14	0.22 / 0.15 / 0.28 / 9.00	14	5	9.37	46.85	1.210	56.69
15	12.00	14	5	12.00	60.00	1.210	72.60
16	12.00	14	5	12.00	60.00	1.210	72.60
17	11.00	14	5	11.00	55.00	1.210	66.55
18	0.22 / 0.36 / 0.28 / 5.97	14	5	6.55	32.75	1.210	39.63
19	4.27	14	5	4.27	21.35	1.210	25.83
20	4.79	14	5	4.79	23.95	1.210	28.98
21	8.64	14	5	8.64	43.20	1.210	52.27
22	8.82	14	5	8.82	44.10	1.210	53.36
23	0.22 / 0.25 / 0.28 / 4.30	14	5	4.77	23.85	1.210	28.86
24	2.85	12	4	2.85	11.40	0.888	10.12
25	2.80	12	4	2.80	11.20	0.888	9.95
26	6.40	12	4	6.40	25.60	0.888	22.73
27	6.40	12	4	6.40	25.60	0.888	22.73
28	3.00	12	4	3.00	12.00	0.888	10.66

Πίνακας οπλισμών Φύλλο 2 από 4

Α/Α	Σχήμα	Ø	ΤΕΜΑΧΙΑ	ΜΗΚΟΣ ΑΝΑ ΤΕΜ.	ΜΗΚΟΣ ΟΛΙΚΟ ΜΗΚΟΣ	ΒΑΡΟΣ kg/m	ΒΑΡΟΣ ΟΛΙΚΟ ΒΑΡΟΣ
29	4.30	12	6	4.30	25.80	0.888	22.91
30	0.19 / 0.45 / 0.24 / 1.96 / 0.24 / 0.19 / 0.45	12	4	3.24	12.96	0.888	11.51
31	0.19 / 0.15 / 0.24 / 1.96 / 0.24 / 0.19 / 0.15	12	4	2.64	10.56	0.888	9.38
32	1.90	12	4	1.90	7.60	0.888	6.75
34	10.00	14	10	10.00	100.00	1.210	121.00
37	8.10	14	10	8.10	81.00	1.210	98.01
38	8.60	14	10	8.60	86.00	1.210	104.06
39	9.30	14	5	9.30	46.50	1.210	56.27
40	4.40	14	5	4.40	22.00	1.210	26.62
41	6.30	12	4	6.30	25.20	0.888	22.38
42	6.10	12	4	6.10	24.40	0.888	21.67
43	6.80	12	8	6.80	54.40	0.888	48.31
44	2.80	12	2	2.80	5.60	0.888	4.97
46	6.00	14	5	6.00	30.00	1.210	36.30
47	0.25 / 0.30 / 0.32 / 10.80	16	4	11.35	45.40	1.580	71.73
48	8.20	14	15	8.20	123.00	1.210	148.83
49	0.22 / 0.15 / 0.28 / 9.23	14	5	9.60	48.00	1.210	58.08
50	0.28 / 0.10 / 0.36 / 9.42	18	5	9.80	49.00	2.000	98.00
51	6.30	14	5	6.30	31.50	1.210	38.12
52	7.80	14	5	7.80	39.00	1.210	47.19
53	7.80	12	4	7.80	31.20	0.888	27.71
54	4.50	12	4	4.50	18.00	0.888	15.98
55	6.00	12	8	6.00	48.00	0.888	42.62
56	0.25 / 0.20 / 0.32 / 3.05	16	4	3.50	14.00	1.580	22.12
58	3.10	14	1	3.10	3.10	1.210	3.75
59	0.22 / 0.15 / 0.28 / 2.73	14	2	3.10	6.20	1.210	7.50
61	0.22 / 0.15 / 0.28 / 6.33	14	10	6.70	67.00	1.210	81.07
62	6.15	14	10	6.15	61.50	1.210	74.42

Πίνακας οπλισμών Φύλλο 3 από 4

Α/Α	Σχήμα	Ø	ΤΕΜΑΧΙΑ	ΜΗΚΟΣ ΑΝΑ ΤΕΜ.	ΜΗΚΟΣ ΟΛΙΚΟ ΜΗΚΟΣ	ΒΑΡΟΣ kg/m	ΒΑΡΟΣ ΟΛΙΚΟ ΒΑΡΟΣ
63	5.05	12	8	5.05	40.40	0.888	35.88
65	7.25	14	5	7.25	36.25	1.210	43.86
66	0.22 / 0.15 / 0.28 / 4.78	14	5	5.15	25.75	1.210	31.16
67	6.75	14	5	6.75	33.75	1.210	40.84
68	0.22 / 0.15 / 0.28 / 4.53	14	5	4.90	24.50	1.210	29.65
69	5.63	12	4	5.63	22.52	0.888	20.00
70	3.95	12	4	3.95	15.80	0.888	14.03
72	0.22 / 0.46 / 0.28 / 3.02	14	5	3.70	18.50	1.210	22.39
73	0.22 / 0.46 / 0.28 / 2.52	14	5	3.20	16.00	1.210	19.36
74	0.22 / 0.20 / 0.28 / 2.78	14	5	3.20	16.00	1.210	19.36
75	0.22 / 0.20 / 0.28 / 2.28	14	5	2.70	13.50	1.210	16.34
76	2.20	12	4	2.20	8.80	0.888	7.81
77	1.70	12	4	1.70	6.80	0.888	6.04
79	0.22 / 0.15 / 0.28 / 3.92 / 0.28 / 0.22 / 0.34	14	5	4.85	24.25	1.210	29.34
80	0.22 / 0.20 / 0.28 / 4.08	14	5	4.50	22.50	1.210	27.23
81	3.50	12	4	3.50	14.00	0.888	12.43
83	8.90	14	5	8.90	44.50	1.210	53.85
85	7.00	14	5	7.00	35.00	1.210	42.35
87	4.85	14	5	4.85	24.25	1.210	29.34
88	5.20	12	4	5.20	20.80	0.888	18.47
89	5.70	12	4	5.70	22.80	0.888	20.25
89a	5.80	12	8	5.80	46.40	0.888	41.20
90	3.15	12	4	3.15	12.60	0.888	11.19
91	3.00	14	3	3.00	9.00	1.210	10.89
93	0.22 / 0.15 / 0.28 / 7.38	14	5	7.75	38.75	1.210	46.89
94	8.30	14	5	8.30	41.50	1.210	50.22
95	0.22 / 0.15 / 0.28 / 12.53	14	5	12.90	64.50	1.210	78.05
96	7.30	14	5	7.30	36.50	1.210	44.17

Πίνακας οπλισμών Φύλλο 4 από 4

Α/Α	Σχήμα	Ø	ΤΕΜΑΧΙΑ	ΜΗΚΟΣ ΑΝΑ ΤΕΜ.	ΜΗΚΟΣ ΟΛΙΚΟ ΜΗΚΟΣ	ΒΑΡΟΣ kg/m	ΒΑΡΟΣ ΟΛΙΚΟ ΒΑΡΟΣ
98	4.95	14	5	4.95	24.75	1.210	29.95
99	6.18	12	4	6.18	24.72	0.888	21.95
100	4.90	12	4	4.90	19.60	0.888	17.40
101	3.25	12	4	3.25	13.00	0.888	11.54
102	0.22 / 0.15 / 0.28 / 2.63	14	1	3.00	3.00	1.210	3.63
103	6.70	14	5	6.70	33.50	1.210	40.54
104	7.10	14	5	7.10	35.50	1.210	42.96
105	0.22 / 0.15 / 0.28 / 9.38	14	5	9.75	48.75	1.210	58.99
106	11.40	14	5	11.40	57.00	1.210	68.97
107	0.22 / 0.15 / 0.28 / 8.78	14	5	9.15	45.75	1.210	55.36
108	8.50	14	5	8.50	42.50	1.210	51.43
109	7.50	14	5	7.50	37.50	1.210	45.38
110	6.28	12	4	6.28	25.12	0.888	22.31
111	0.22 / 0.15 / 0.28 / 2.63	14	2	3.00	6.00	1.210	7.26
112	12.00	14	10	12.00	120.00	1.210	145.20
113	0.22 / 0.15 / 0.28 / 7.88	14	5	8.25	41.25	1.210	49.91
114	0.22 / 0.36 / 0.28 / 5.17	14	5	5.75	28.75	1.210	34.79
115	0.22 / 0.20 / 0.28 / 4.28	14	5	4.70	23.50	1.210	28.44
116	5.30	12	4	5.30	21.20	0.888	18.83
117	3.00	12	4	3.00	12.00	0.888	10.66
119	0.22 / 0.15 / 0.28 / 6.63	14	5	7.00	35.00	1.210	42.35
120	0.22 / 0.15 / 0.28 / 6.63	14	5	7.00	35.00	1.210	42.35
121	6.35	14	10	6.35	63.50	1.210	76.84
122	5.23	12	6	5.23	31.38	0.888	27.87
123	5.25	12	6	5.25	31.50	0.888	27.97
124	0.24 / 0.08 / 0.54 / 0.08 / 0.54 / 0.24	8	22	1.72	37.84	0.395	14.95

Ø	ΒΑΡΟΣ (kg)
8	1382.63
12	714.82
14	3188.49
16	93.85
18	98.00
ΣΥΝΟΛΟ:	5477.79 kg

Α ΑΝΑΘ

ΠΑΡΑΔΟΧΕΣ ΜΕΛΕΤΗΣ

I ΦΟΡΤΙΑ

α. ΜΟΝΙΜΑ

Ιδιον βάρος Οπλισμένου Σκυροδέματος	25.0 KN/m 3
Ιδιον βάρος δομικού χάλυβα	78.0 KN/m 3
Ιδιον βάρος εδάφους	20.0 KN/m 3
Επικάλυψη δαπέδων εσωτερικών χώρων	4.0 KN/m 2
Επικάλυψη δαπέδων εξωστών	2.5 KN/m 2
Επικάλυψη μη βατού δώματος	2.5 KN/m 2
Επικάλυψη μη βατού δώματος με φύτευση	6.5 KN/m 2
Δρομικές οπτοπλινθοδομές	2.1 KN/m 2
Μπατικές οπτοπλινθοδομές	3.6 KN/m 2

β. ΚΙΝΗΤΑ

Κινητό μη βατού δώματος	2.0 KN/m 2
Κινητό βατού δώματος	5.0 KN/m 2
Κινητό Φορτίο εν γένει	5.0 KN/m 2
Κινητό Φορτίο κλιμάκων	5.0 KN/m 2
Κινητό Φορτίο εξωστών	5.0 KN/m 2
Ταχύτητα αναΦοράς ανέμου (σύμΦωνα με τον EC1)	33.0 m/sec 2
Κατηγορία εδάΦους	IV

II ΣΕΙΣΜΙΚΟΤΗΤΑ

Σεισμικότητα περιοχής	II
Οριζόντια σεισμική επιτάχυνση εδάΦους	α =0.24g,
Συντελεστής Φασματικής ενίσχυσης	$β_0$=2,50
Κατηγορία εδάΦους	(Β)
Σπουδαιότητα κατασκευής	Σ3 γ=1.15
Συντελεστής συνδυασμού δράσεων	$ψ_2$=0,50
Φάσμα απόκρισης	Κατά ΕΑΚ2000
Συντελεστής θεμελίωσης	θ=1,00
Συντελεστής συμπεριΦοράς	q=3.50
Ποσοστό κρίσιμης απόσβεσης	ζ=5%

III ΥΛΙΚΑ

Αοπλο σκυρόδεμα καθαριότητας	C12/15
Οπλισμένο σκυρόδεμα εν γένει	C25/30
Ελαφρά οπλισμένο σκυρόδεμα πλακών επί εδάφους	C16/20
Νευροχάλυβας σκυροδεμάτων	B500C
Δομικός χάλυβας εν γένει	S275 κατά EN10025
Κοχλίες (εκτός και αν αναγράΦεται διαΦορετικά στο σχέδιο)	Κατηγορία 8.8

IV ΕΔΑΦΟΣ

ΣύμΦωνα με την γεωτεχνική μελέτη

Είδος εδάΦους	Αμμώδης Μαργαική Αργιλος
Επιτρεπόμενη τάση εδάΦους	σ= 205 KN/m 2
Δείκτης εδάΦους	K= 25 MN/m 3

V ΠΡΟΒΛΕΨΗ ΟΡΟΦΩΝ

Δεν ελήΦθη καμία πρόβλεψη

VI ΟΝΟΜΑΣΤΙΚΕΣ ΕΠΙΚΑΛΥΨΕΙΣ ΟΠΛΙΣΜΩΝ c_{nom}

Κατηγορία συνθηκών περιβάλλοντος	2
Πλάκες	25mm
Υποστυλώματα, τοιχεία	30mm
Δοκοί	30mm
Στοιχεία θεμελίωσης (σκυροδέτηση επί στρώσης σκυροδέματος καθαριότητας)	50mm
Στοιχεία θεμελίωσης (σκυροδέτηση χωρίς στρώση σκυροδέματος καθαριότητας)	75mm
Πλάκα επί εδάΦους	40mm

VII ΚΑΝΟΝΙΣΜΟΙ

- ΚΑΝΟΝΙΣΜΟΣ ΓΙΑ ΤΗ ΜΕΛΕΤΗ ΚΑΙ ΕΚΤΕΛΕΣΗ ΕΡΓΩΝ ΟΠΛΙΣΜΕΝΟΥ ΣΚΥΡΟΔΕΜΑΤΟΣ (Ε.Κ.Ω.Σ. 2000/2010)
- ΑΝΤΙΣΕΙΣΜΙΚΟΣ ΚΑΝΟΝΙΣΜΟΣ ΟΙΚΟΔΟΜΙΚΩΝ ΕΡΓΩΝ (Ε.Α.Κ. 2000/2010)
- ΝΕΟΣ ΚΑΝΟΝΙΣΜΟΣ ΤΕΧΝΟΛΟΓΙΑΣ ΧΑΛΥΒΩΝ ΟΠΛΙΣΜΟΥ ΣΚΥΡΟΔΕΜΑΤΟΣ (Κ.Τ.Χ. 2008)
- ΚΑΝΟΝΙΣΜΟΣ ΤΕΧΝΟΛΟΓΙΑΣ ΣΚΥΡΟΔΕΜΑΤΟΣ (Κ.Τ.Σ. 2002)
- ΕΥΡΟΚΩΔΙΚΑΣ 0 - ΒΑΣΕΙΣ ΣΧΕΔΙΑΣΜΟΥ
- ΕΥΡΟΚΩΔΙΚΑΣ 1 - ΔΡΑΣΕΙΣ ΕΠΙ ΤΩΝ ΚΑΤΑΣΚΕΥΩΝ
- ΕΥΡΟΚΩΔΙΚΑΣ 3 - ΣΧΕΔΙΑΣΜΟΣ ΚΑΤΑΣΚΕΥΩΝ ΑΠΟ ΔΟΜΙΚΟ ΧΑΛΥΒΑ
- ΕΥΡΟΚΩΔΙΚΑΣ 4 - ΣΧΕΔΙΑΣΜΟΣ ΣΥΜΜΕΙΚΤΩΝ ΚΑΤΑΣΚΕΥΩΝ

ΜΕΓΙΣΤΗ ΑΓΚΥΡΩΣΗ ΚΑΙ ΠΑΡΑΘΕΣΗ ΕΚΤΟΣ ΕΑΝ ΔΙΑΦΟΡΕΤΙΚΑ ΣΗΜΕΙΩΝΕΤΑΙ ΣΤΟ ΣΧΕΔΙΟ

	C20/25		C25/30		C30/37		C35/45	
1. ΔΟΚΟΙ	ΑΓΚΥΡ.	ΠΑΡΑΘ.	ΑΓΚΥΡ.	ΠΑΡΑΘ.	ΑΓΚΥΡ.	ΠΑΡΑΘ.	ΑΓΚΥΡ.	ΠΑΡΑΘ.
ΕΥΘΥΓΡΑΜΜΕΣ ΡΑΒΔΟΙ ΑΝΩ	67Φ	135Φ	57Φ	107Φ	51Φ	96Φ	45Φ	85Φ
ΕΥΘΥΓΡΑΜΜΕΣ ΡΑΒΔΟΙ ΚΑΤΩ	47Φ	94Φ	40Φ	80Φ	36Φ	72Φ	32Φ	64Φ
ΡΑΒΔΟΙ ΑΝΩ ΜΕ ΓΑΝΤΖΟ	47Φ	88Φ	40Φ	75Φ	36Φ	67Φ	32Φ	59Φ
ΡΑΒΔΟΙ ΚΑΤΩ ΜΕ ΓΑΝΤΖΟ	33Φ	66Φ	28Φ	56Φ	25Φ	50Φ	22Φ	45Φ
2. ΣΤΥΛΟΙ ΑΝΑΜΟΝΕΣ ΓΕΝΙΚΑ		66Φ		56Φ		50Φ		45Φ
3. ΤΟΙΧΕΙΑ ΑΝΑΜΟΝΕΣ ΓΕΝΙΚΑ		94Φ		80Φ		72Φ		64Φ
4. ΠΛΑΚΕΣ d≤0.25m ΑΓΚΥΡΩΣΕΙΣ		47Φ		40Φ		36Φ		32Φ
ΠΑΡΑΘΕΣΕΙΣ		94Φ		80Φ		72Φ		64Φ

ΤΕΧΝΙΚΕΣ ΠΡΟΔΙΑΓΡΑΦΕΣ ΣΚΥΡΟΔΕΜΑΤΟΣ
(Σύμφωνα με τον Κ.Τ.Σ. 2015 ΣΧΕΔΙΟ ΓΙΑ ΤΗ ΔΗΜΟΣΙΑ ΔΙΑΒΟΥΛΕΥΣΗ)

1. ΣΤΟΙΧΕΙΑ ΠΑΡΑΓΓΕΛΙΑΣ ΣΚΥΡΟΔΕΜΑΤΟΣ

- Κατηγορία Σκυροδέματος : C25/30
- Κατηγορία Έκθεσης : XC2
- Κατηγορία Κάθισης : S3
- Επιθυμητή Κάθιση : 10-15 cm
- Μέγιστος Κόκκος : 31.5 mm
- Δοκίμια ελέγχου : Κυβικά 15x15x15 cm
- Min Περικτικότητα σε τσιμέντο : 300kg/m3
- Λόγος Νερού προς Τσιμέντο : 0.60
- Εφαρμογή Επιχρίσματος : Ναί
- Συμπύκνωση : Δονητές Μάζας
- Χρήση Θαλασσινού Νερού : Οχι

ΕΙΔΙΚΕΣ ΑΠΑΙΤΗΣΕΙΣ
α) Αντλησιμότητα : ναί
β) Στεγανότητα : συνήθης
γ) Παραθαλάσσιο περιβάλλον : όχι
δ) Χημικές προσβολές : όχι
ε) Αντοχή σε επιφαν. φθορά : όχι
στ) Μέσα σε νερό ή θάλασσα : όχι
ζ) Χαμηλή θερμοκρασία : όχι

EMMANOUIL MANOUSAKIS Digitally signed by EMMANOUIL MANOUSAKIS Date: 2018.01.15 11:15:23 +02'00'

ΕΝΤΟΛΗ ΛΗΨΕΩΣ ΔΟΚΙΜΙΩΝ ΣΚΥΡΟΔΕΜΑΤΟΣ

Σε κάθε διάστρωση και για ποσότητα σκυροδέματος μέχρις 150 m3 ανά κατηγορία σκυροδέματος, θα λαμβάνονται 6 κυβικά δοκίμια ανά ημέρα, σύμφωνα με τις διατάξεις του άρθρου 13 του Κανονισμού Τεχνολογίας Σκυροδέματος (ΚΤΣ) και των προδιαγραφών ΣΚ-303 και ΣΚ-350 του ΚΕΔΕ. Αν η ποσότητα σκυροδέματος είναι μεγαλύτερη από 150 m3, τότε θα λαμβάνονται 12 δοκίμια

Η ευθύνη λήψεως των δοκιμίων ανήκει στον εργολάβο.

Τα δοκίμια πρέπει να βγούν από τις μήτρες μέσα σε 20 έως 32 ώρες από της παρασκευής τους για να παραδοθούν αμέσως σε αναγνωρισμένο εργαστήριο.

Τα αποτελέσματα του ελέγχου θα κοινοποιούνται στην Υπηρεσία και στον επιβλέποντα μηχανικό.

ΔΗΜΟΣ ΗΡΑΚΛΕΙΟΥ
ΔΙΕΥΘΥΝΣΗ ΤΕΧΝΙΚΩΝ ΕΡΓΩΝ

ΕΡΓΟ: **ΑΝΕΓΕΡΣΗ ΒΡΕΦΟΝΗΠΙΑΚΟΥ ΣΤΑΘΜΟΥ ΕΠΙ ΤΩΝ ΟΔΩΝ ΔΡΑΚΑΚΗ ΚΑΙ ΙΛΙΟΥ**

ΘΕΣΗ: οδός ΔΡΑΚΑΚΗ & ΙΛΙΟΥ - Ο.Τ. 571 - ΜΕΣΑΜΠΕΛΙΕΣ - ΗΡΑΚΛΕΙΟ

ΕΚΠΟΝΗΣΗ ΜΕΛΕΤΗΣ:		ΕΠΙΒΛΕΨΗ ΜΕΛΕΤΗΣ:	
ΑΡΧΙΤΕΚΤΟΝΙΚΑ :	ΕΥΘΑΛΙΑ ΛΙΑΠΑΚΗ, αρχιτέκτων μηχανικός	ΑΡΧΙΤΕΚΤΟΝΙΚΑ :	ΓΕΩΡΓΙΟΣ ΦΟΥΡΝΑΡΑΚΗΣ, αρχιτέκτων μηχανικός
ΣΤΑΤΙΚΑ :	ΜΙΧΑΗΛ ΨΑΛΤΑΚΗΣ, πολιτικός μηχανικός	ΣΤΑΤΙΚΑ :	ΖΑΦΕΙΡΕΝΙΑ ΚΑΡΑΓΙΑΝΝΑΚΗ, πολιτικός μηχανικός
Η / Μ :	ΑΝΤΩΝΙΟΣ ΤΣΑΠΑΛΗΣ, ηλεκτρολόγος μηχανικός	Η / Μ :	ΔΗΜΗΤΡΗΣ ΑΛΜΠΑΝΤΑΚΗΣ, μηχανολόγος μηχανικός
ΓΕΩΤΕΧΝΙΚΑ :	ΕΡΜΙΟΝΗ ΓΑΛΥΤΗ, γεωλόγος	ΓΕΩΤΕΧΝΙΚΑ :	ΓΕΩΡΓΙΟΣ ΑΝΕΤΑΚΗΣ, γεωλόγος
ΦΥΤΟΤΕΧΝΙΚΗ ΜΕΛΕΤΗ :	ΕΥΑΓΓΕΛΟΣ ΓΩΝΙΑΣ, γεωπόνος	ΦΥΤΟΤΕΧΝΙΚΗ ΜΕΛΕΤΗ :	ΔΕΣΠΟΙΝΑ ΒΑΣΑΡΜΙΔΑΚΗ, γεωπόνος

ΣΤΑΔΙΟ ΜΕΛΕΤΗΣ: **ΜΕΛΕΤΗ ΕΦΑΡΜΟΓΗΣ** — ΗΜΕΡΟΜΗΝΙΑ: ΟΚΤΩΒΡΙΟΣ 2014

ΕΙΔΟΣ ΜΕΛΕΤΗΣ: **ΣΤΑΤΙΚΗ ΜΕΛΕΤΗ**

ΘΕΜΑ ΣΧΕΔΙΟΥ: ΑΝΑΠΤΥΓΜΑΤΑ ΔΟΚΩΝ ΙΣΟΓΕΙΟΥ ΦΥΛΛΟ 2 ΑΠΟ 2

ΑΡΙΘΜΟΣ ΣΧΕΔΙΟΥ: **Σ-18**

ΚΛΙΜΑΚΑ 1:50 & 1:20

ΤΡΟΠΟΠΟΙΗΣΕΙΣ

Α/Α	ΗΜ/ΝΙΑ	Ο ΜΕΛΕΤΗΤΗΣ	Ο ΕΛΕΓΞΑΣ

Ο ΜΕΛΕΤΗΤΗΣ	Ο ΕΠΙΒΛΕΠΩΝ	Ο ΤΜΗΜΑΤΑΡΧΗΣ

ΜΙΧΑΗΛ ΝΙΚΟΛΑΟΥ ΨΑΛΤΑΚΗΣ
ΠΟΛΙΤΙΚΟΣ ΜΗΧΑΝΙΚΟΣ ΕΜΠ
ΜΕΛΟΣ Τ.Ε.Ε. ΑΡΙΘ. ΜΗΤΡΩΟΥ 89240
ΕΔΡΑ: Ρ. ΧΟΥΡΔΟΥ 4, 71201 ΗΡΑΚΛΕΙΟ ΚΡΗΤΗΣ, Τ. 6977778058
Α.Φ.Μ. 066365925 - Δ.Ο.Υ. ΗΡΑΚΛΕΙΟΥ

ΘΕΩΡΗΣΗ